«ՀԱԶԱՐԱՇԵՆ»
ՍԱՀՄԱՆԱՓԱԿ ՊԱՏԱՍԽԱՆԱՏՎՈՒԹՅԱՄԲ ԸՆԿԵՐՈՒԹՅՈՒՆ

«HAZARASHEN»
COMPANY LIMITED

Պայմանագիր՝ « N ԱՄՄՀ-ԳՀԾՁԲ-22/24-1»

# ԱՇԽԱՏԱՆՔԱՅԻՆ ՆԱԽԱԳԻԾ

## Մասիս համայնքի մանկապարտեզների կառուցում, հիմնանորոգում և բարեկարգում

Օբյեկտ՝ Մասիս համայնքի թիվ 4 մանկապարտեզի հիմնանորոգում

Պատվիրատու՝ Արարատի մարզ, Մասիսի համայնքապետարան:

## ՀԱՏՈՐ 4. ՇԻՆԱՐԱՐՈՒԹՅԱՆ ԿԱԶՄԱԿԵՐՊՄԱՆ ՆԱԽԱԳԻԾ

«Հազարաշեն» ՍՊԸ տնօրեն — Ռ. Իգիթյան

ՆԳԻ — Ռ. Հարությունյան

Երևան 2022 թ

## Մասիս համայնքի մանկապարտեզների կառուցում, հիմնանորոգում և բարեկարգում

*Պայմանագիր* ՝ *« N ԱՄՄՀ-ԳՀԾՁԲ-22/24-1»*

**Օբյեկտ** ՝ Մասիս համայնքի թիվ 4 մանկապարտեզի հիմնանորոգում

### Նախագծի կազմը

| Հատոր N | Նշանակում | Անվանում | Ծանոթա-գրություն |
|---|---|---|---|
| Հ0 | ԵՏ | Ելակետային տվյալներ | |
| Հ1 | Ճ | Ճարտարապետական մաս | |
| Հ2 | ԿԼ | Կոնստրուկտորական մաս | |
| Հ3 | ԷՏ, ՕՋ, ՋԿ | Ինժեներական մասեր | |
| Հ4 | ՇԿՆ | Շինարարության կազմակերպման նախագիծ | |
| Հ5 | | Նախահաշվային փաստաթղթեր | |

| 2/2 | ԹԵՐԹԵՐԻ ԱՆՎԱՆՈՒՄԸ | ԹԵՐԹ |
|---|---|---|
| | ՄԱՄՆԱՇԵՆՔԻ ՔԱՆԴՈՒՄ | |
| 1 | ՄԱՆԿԱՊԱՐՏԵԶԻ ԴՐՎԱԿԱՅԻՆ ԼՈՒՍԱՆԿԱՐՆԵՐ | |
| 2 | ԳԾԱԳՐԵՐԻ ԱՆՎԱՆԱՑՈՒՑԱԿ, ԲԱՑԱՏՐԱԳԻՐ | ՇԿՌ-1 |
| 3 | ՀԱՏԱԿԱԳԻԾ Մ1:100/ՉԱՓԱԳՐՈՒԹՅՈՒՆ 1-3 ՄԱՍՆԱՇԵՆՔ | ՇԿՌ-2 |
| 4 | ՀԱՏԱԿԱԳԻԾ Մ1:100/ՉԱՓԱԳՐՈՒԹՅՈՒՆ 2-4 ՄԱՍՆԱՇԵՆՔ | ՇԿՌ-3 |
| 5 | ՀԱՏԱԿԱԳԻԾ Մ1:100/ՉԱՓԱԳՐՈՒԹՅՈՒՆ 1-2 ՄԱՍՆԱՇԵՆՔ/ԵՐԿՐՈՐԴ ՀԱՐԿ | ՇԿՌ-4 |
| 6 | ՀԱՏԱԿԱԳԻԾ Մ1:100/ՉԱՓԱԳՐՈՒԹՅՈՒՆ 2 ՄԱՍՆԱՇԵՆՔ/ԵՐԿՐՈՐԴ ՀԱՐԿ | ՇԿՌ-5 |
| 7 | ՃԱԿԱՏՆԵՐ Մ1:100 ՉԱՓԱԳՐՈՒԹՅՈՒՆ | ՇԿՌ-6 |
| 8 | ՃԱԿԱՏՆԵՐ Մ1:100 ՉԱՓԱԳՐՈՒԹՅՈՒՆ | ՇԿՌ-7 |
| | ՃԱԿԱՏՆԵՐ Մ1:100 ՉԱՓԱԳՐՈՒԹՅՈՒՆ | ՇԿՌ-8 |
| 9 | ՃԱԿԱՏՆԵՐ Մ1:100 ՉԱՓԱԳՐՈՒԹՅՈՒՆ | ՇԿՌ-9 |
| 10 | ԿՏՐՎԱԾՔ 2-2 ՉԱՓԱԳՐՈՒԹՅՈՒՆ | ՇԿՌ-10 |
| 11 | ԳԼԽԱՎՈՐ ՀԱՏԱԿԱԳԻԾ (ՔԱՆԴՄԱՆ ԱՇԽԱՏԱՆՔՆԵՐԻ ԻՐԱԿԱՆԱՑՄԱՆ ՀԱՏԱԿԱԳԻԾ) | ՇԿՌ-11 |
| 12 | ՆՈՐ ՄԱՍՆԱՇԵՆՔԻ ԿԱՌՈՒՑՈՒՄ | |
| 13 | ԲԱՑԱՏՐԱԳԻՐ | |
| 14 | ԲԱՆՎՈՐԱԿԱՆ ԿԱԴՐԵՐԻ ՊԱՀԱՆՋԻ ԳՐԱՖԻԿ | ՇԿՌ-12 |
| 15 | ԿԱՊԻՏԱԼ ՆԵՐԴՐՈՒՄՆԵՐԻ ԲԱՇԽՄԱՆ ԳՐԱՖԻԿ ՏՈԿՈՍՆԵՐՈՎ | ՇԿՌ-13 |
| 16 | ԱՇԽԱՏԱՆՔԻ ԿԱՏԱՐՄԱՆ ՕՐԱՑՈՒՑԱՅԻՆ ԳՐԱՖԻԿ | ՇԿՌ-14 |
| 17 | ԳԼԽԱՎՈՐ ՀԱՏԱԿԱԳԻԾ ( ԿԱՌՈՒՑՄԱՆ ԵՎ ՈՒԺԵՂԱՑՄԱՆ ԱՇԽԱՏԱՆՔՆԵՐԻ ԻՐԱԿԱՆԱՑՄԱՆ ՀԱՏԱԿԱԳԻԾ) | ՇԿՌ-15 |
| 18 | ԺԱՄԱՆԱԿԱՑՈՒՅՑ | ՇԿՌ-16 |

ՈՒՇԱԴՐՈՒԹՅՈՒՆ

ՔԱՆԴՄԱՆ -ԱՊԱՄՈՆՏԱԺՄԱՆ ԱՇԽԱՏԱՆՔՆԵՐԸ ՍԿՍԵԼ ՝
ՇԻՆ. ՀՐԱՊԱՐԱԿԸ ՇԻՆՈՒԹՅՈՒՆՆԵՐԻՑ ԱԶԱՏԵԼՈՒՑ ՀԵՏՈ:

ՔԱՆԴՄԱՆ ԱՇԽԱՏԱՆՔՆԵՐԸ ՍԿՍԵԼ՝ ԿԱՌՈՒՅՑԸ ՀՈՍԱՆՔԱԶԵՐԾԵԼՈՒՑ և ԻՆԺԵՆԵՐԱԿԱՆ ՑԱՆՑԵՐԻ ԱՆՋԱՏՈՒՄԻՑ ՀԵՏՈ ՝ ՀԱՄԱՊԱՏԱՍԽԱՆ ՇԱՀԱԳՈՐԾՈՂ ԿԱԶՄԱԿԵՐՊՈՒԹՅՈՒՆՆԵՐԻ ԿՈՂՄԻՑ:

ՔԱՆԴՄԱՆ - ԱՊԱՄՈՆՏԱԺՄԱՆ ԱՇԽԱՏԱՆՔՆԵՐԻ ԻՐԱԿԱՆԱՑՄԱՆ ԺԱՄԱՆԱԿ ԱՇԽԱՏԱՆՔԻ ՎՏԱՆԳԱՎՈՐ ԳՈՏԻՆԵՐՈՒՄ ԱՊԱՀՈՎԵԼ ՇՆԱՐՄՆԵՐԻ և ԵՐԶԱՊԱՏԻ ԱՆՎՏԱՆԳՈՒԹՅՈՒՆԸ:

ԳՈՅՈՒԹՅՈՒՆ ՈՒՆԵՑՈՂ ԲԱՐՁՐ և ՑԱԾՐ ԼԱՐՄԱՆ ՀՈՍԱՆՔԻ ՀԱՂՈՐԴԱԼԱՐԵՐԸ ՏԵՂԱՓՈԽԵԼ:

ՔԱՆԴՄԱՆ -ԱՊԱՄՈՆՏԱԺՄԱՆ ԱՇԽԱՏԱՆՔՆԵՐԸ ԿԱՏԱՐԵԼԻՍ ԽԻՍՏ ՊԱՀՊԱՆԵԼ ԱՇԽԱՏԱՆՔՆԵՐԻ ԻՐԱԿԱՆԱՑՄԱՆ ԱՆՎՏԱՆԳՈՒԹՅԱՆ ԿԱՆՈՆՆԵՐԸ:

ՔԱՆԴՄԱՆ -ԱՊԱՄՈՆՏԱԺՄԱՆ ԱՇԽԱՏԱՆՔՆԵՐԸ ՍԿՍԵԼ՝
ՇԻՆ. ԿԱԶՄԱԿԵՐՊՈՒԹՅԱՆ ԿՈՂՄԻՑ ԱՇԽԱՏԱՆՔՆԵՐԻ ԻՐԱԿԱՆԱՑՄԱՆ ՆԱԽԱԳԾԻ ՄՇԱԿՈՒՄԻՑ և ՇԻՆԱՐԱՐՆԵՐԻՆ ԱՆՎՏԱՆԳՈՒԹՅԱՆ ԿԱՆՈՆՆԵՐԻ ԾԱՆՈԹԱՑՈՒՄԻՑ ՀԵՏՈ:

ՔԱՆԴՄԱՆ - ԱՊԱՄՈՆՏԱԺՄԱՆ ԱՇԽԱՏԱՆՔՆԵՐԻ

## Բացատրագիր

Տվյալ քանդման-ապամոնտաժման աշխատանքների կազմակերպման նախագիծը մշակված է Դ. Մ. Մասիսի թիվ 4 մանկապարտեզի III, IV(պորտդահլիճ), V(պահեստային մաս) մասնաշենքերի քանդման - ապամոնտաժման աշխատանքների համար, որը գտնվում է 9 բաղ սեյմնիկ գոտում:

ՇԿՆ-ն մշակված է՝
ՇՆևԿ 3.01.01-85 «Շինարարության արտադրության կազմակերպում», ՇՆևԿ 1.04.03-85 « Շինարարության տևողության նորմաներ», ձեռնարկներին համապատասխան:

Մինչ քանդման - ապամոնտաժման աշխատանքների սկսելը, պետք է անցկացվի անհրաժեշտ կազմակերպչական և տեխնիկական նախապատրաստական աշխատանքներ, որի կազմը և փուլերը ընդունված են ՇՆևԿ 3.01.01-85 «Շինարարության արտադրության կազմակերպում» ձեռնարկին համապատասխան:

Քանդման - ապամոնտաժման աշխատանքների ամբողջ համալիրը բաժանվում է 2 փուլերի.

1. Նախապատրաստական փուլ, որի ընթացքում ծրագրվում է՝

*Շինարարական հրապարակի ժամանակավոր պարսպապատման իրականացում:

*Ժամանակավոր շինությունների տեղադրում,որոնք նախատեսված են ապահովելու շինարարության սանիտարա-կենցաղային, պահեստային և արտադրական կարիքները:

*Տարածքի առանձնացում որպես քանդվող նյութերի և ապամոնտաժվող կոնստրուկցիաների պահեստավորման բաց տարածքներ:

* Մեխանիզմների ամբարձիչ-տրանսպորտային միջոցների և գործիքների առաքում :

* Տարածքի լուսավորման ապահովում:

2. Քանդման -ապամոնտաժման աշխատանքների իրականացման փուլ:

Ծանոթություն՝

Մինչ քանդման-ապամոնտաժման աշխատանքների իրականացնելը, խուսափելու համար անցանկալի փլուզումներից ու պատահարներից, կառուցել ծոնոլիտ տեղամասերի և ապամոնտաժվող կոնստրուկցիաների ժամանակավոր մետաղական ամրակապում, որի կոնստրուկցիան մշակվում է շին.կազմակերպության կողմից տրված աշխատանքների իրականացման նախագծում: Որից հետո նոր սկսել քանդման - ապամոնտաժման աշխատանքները:

| Մասիս համայնքի մանկապարտեզների կառուցում, հիմնանորոգում և բարեկարգում | Պատվեր «ԱՄՄՀ-ԳՀԾՁԲ-22/24-1» |
|---|---|
| [illegible] | Փուլ / Թերթ / Թերթեր |

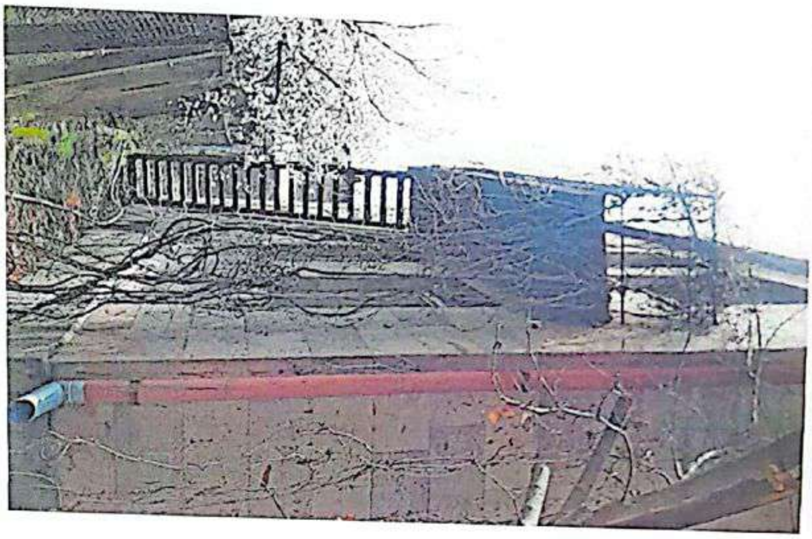

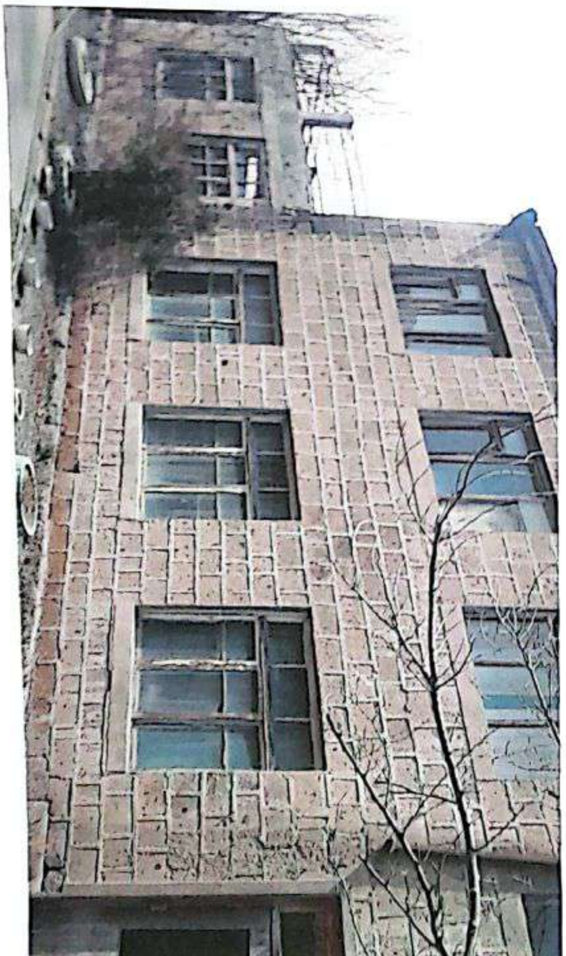

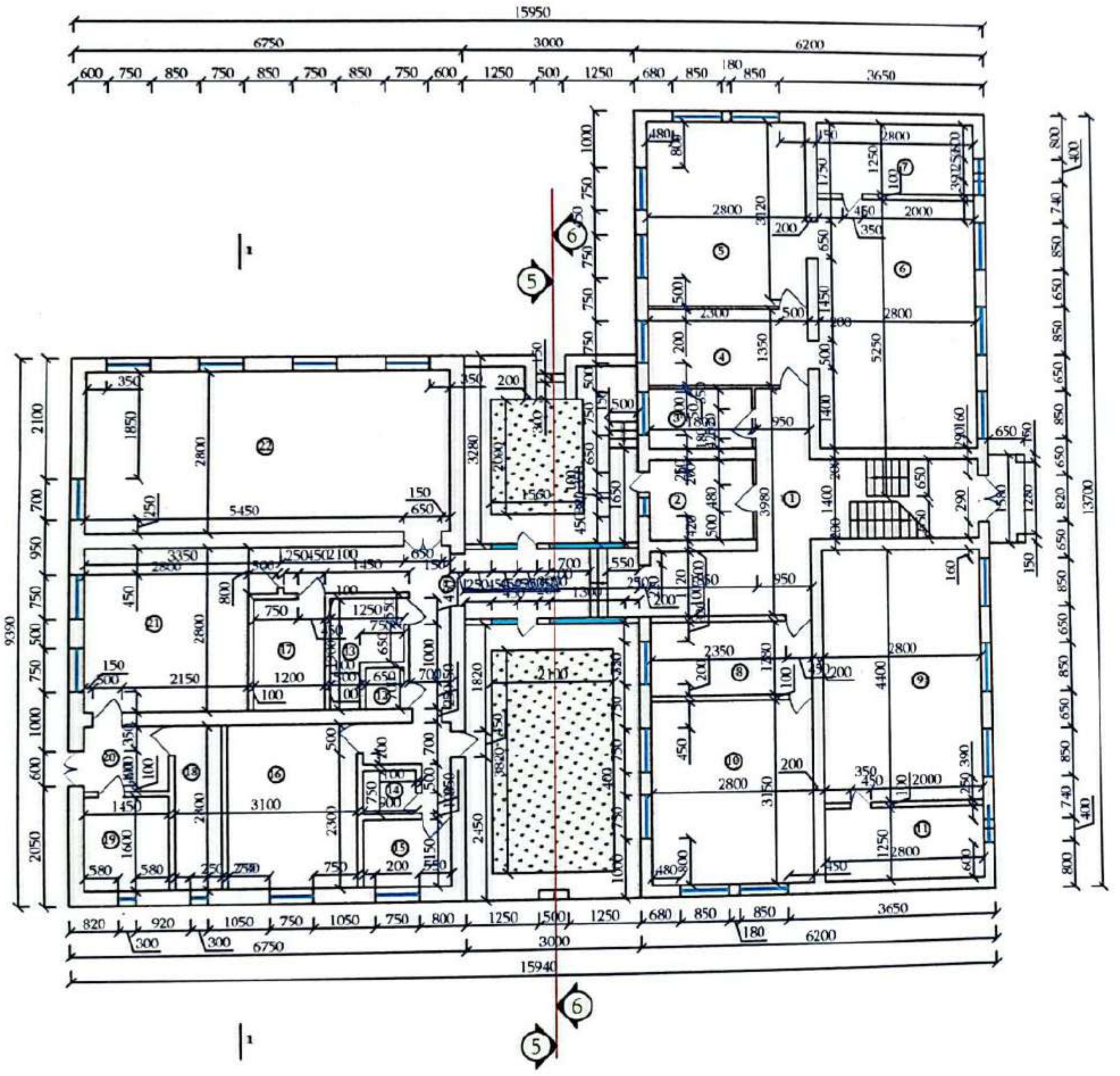

| Հատակների նյութեր | | |
| --- | --- | --- |
| | Անվանում | Հատակ |
| 1 | Միջանցք | Սալահատակ |
| 2 | Վարչական սենյակ | Մանրահատակ |
| 3 | Վարչական սենյակ | Մանրահատակ |
| 4 | Հանդերձարան | Մանրահատակ |
| 5 | Ննջասենյակ | Մանրահատակ |
| 6 | Խաղասենյակ/ Ճաշասենյակ | Մանրահատակ |
| 7 | Սանհանգույց | Սալահատակ |
| 8 | Վարչական սենյակ | Մանրահատակ |
| 9 | Խաղասենյակ/ Ճաշասենյակ | Մանրահատակ |
| 10 | Ննջասենյակ | Մանրահատակ |
| 11 | Սանհանգույց | Սալահատակ |
| 12 | Օժանդակ սենյակ | Բետոն |
| 13 | Պահեստ | Սալահատակ |
| 14 | Սանհանգույց | Սալահատակ |
| 15 | Բուժկետ | Լամինատ |
| 16 | Դահլիճ | Լամինատ |
| 17 | Օժանդակ սենյակ | Սալահատակ |
| 18 | Օժանդակ սենյակ | Սալահատակ |
| 19 | Օժանդակ սենյակ | Սալահատակ |
| 20 | Նախամուտք | Սալահատակ |
| 21 | Խոհանոց | Սալահատակ |
| 22 | Դահլիճ | Մանրահատակ |

«ԱՐԽԻՏԵԿՏ» ՍՊԸ
ՓՈՐՁԱՔՆՆՈՒԹՅՈՒՆ
«___» ________ 20 թ.

## ՀԱՏԱԿԱԳԻԾ Մ1:100/ՉԱՓԱԳՐՈՒԹՅՈՒՆ
## 2-4 ՄԱՍՆԱՇԵՆՔ

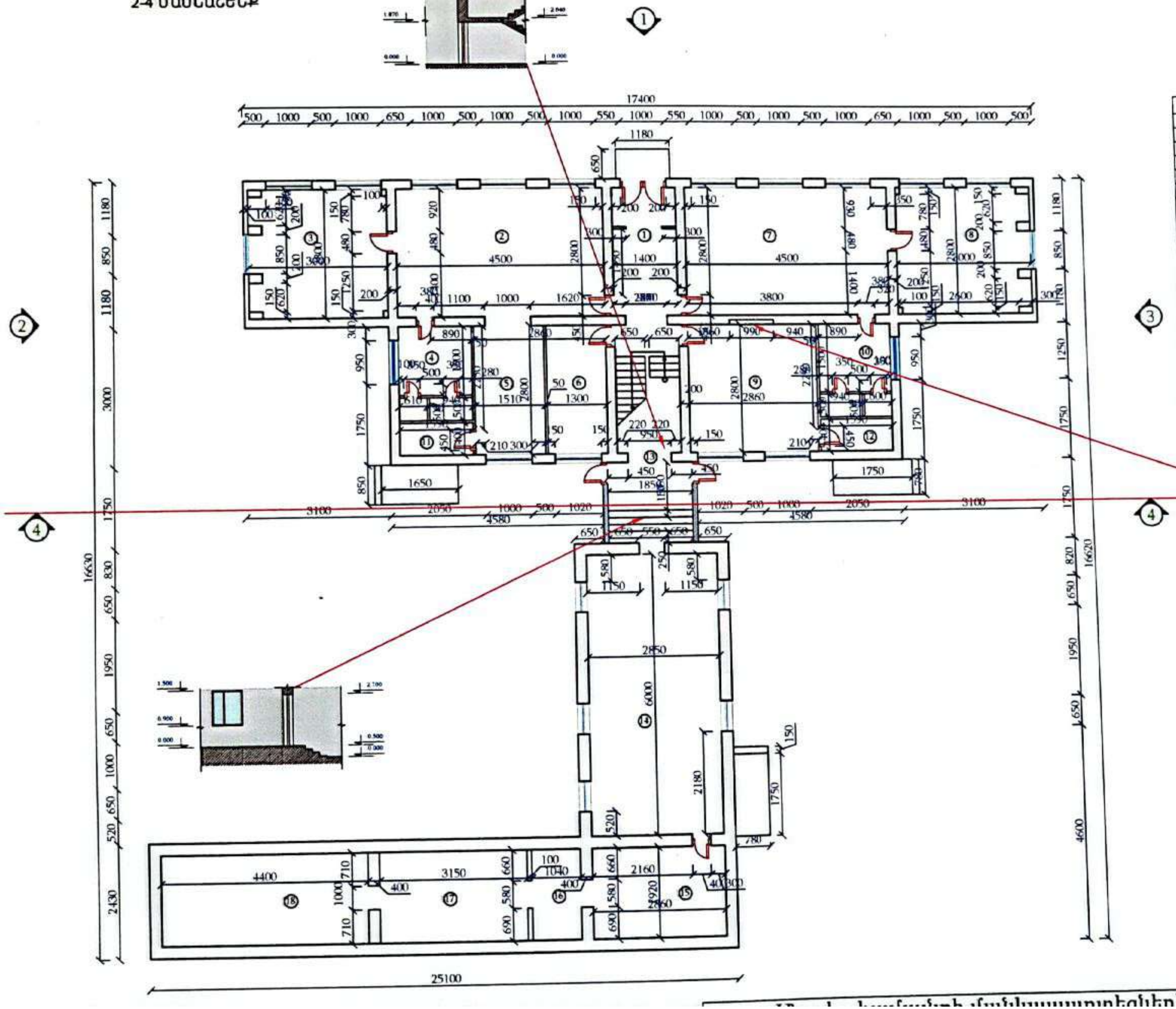

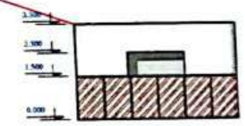

| Հատակների նյութեր | | |
|---|---|---|
| | Սենյակ | Հատակ |
| 1 | Միջանցք | Սալահատակ |
| 2 | Օգտագործվող սենյակ | Մանրահատակ |
| 3 | Օգտագործվող սենյակ | Մանրահատակ |
| 4 | Սանհանգույց | Սալահատակ |
| 5 | Օգտագործվող սենյակ | Մանրահատակ |
| 6 | Վարչական սենյակ | Մանրահատակ |
| 7 | Օգտագործվող սենյակ | Մանրահատակ |
| 8 | Օգտագործվող սենյակ | Մանրահատակ |
| 9 | Պահեստ | Մանրահատակ |
| 10 | Սանհանգույց | Սալահատակ |
| 11 | Պահեստ | Բետոն |
| 12 | Օգտագործվող սենյակ | Բետոն |
| 13 | Օգտագործվող սենյակ | Բետոն |
| 14 | Միջանցք | Մանրահատակ |
| 15 | Օգտագործվող սենյակ | Բետոն |
| 16 | Օգտագործվող սենյակ | Բետոն |
| 17 | Օգտագործվող սենյակ | Բետոն |
| 18 | Օգտագործվող սենյակ | Բետոն |

«ԱՐԽԻՏԵԿՏ» ՍՊԸ
ՓՈՐՁԱՔՆՆՈՒԹՅՈՒՆ
«__» ______ 20 թ.

ՀԱՏԱԿԱԳԻԾ Մ1:100/ՉԱՓԱԳՐՈՒԹՅՈՒՆ
1-2 ՄԱՍՆԱՇԵՆՔ/ԵՐԿՐՈՐԴ ՀԱՐԿ

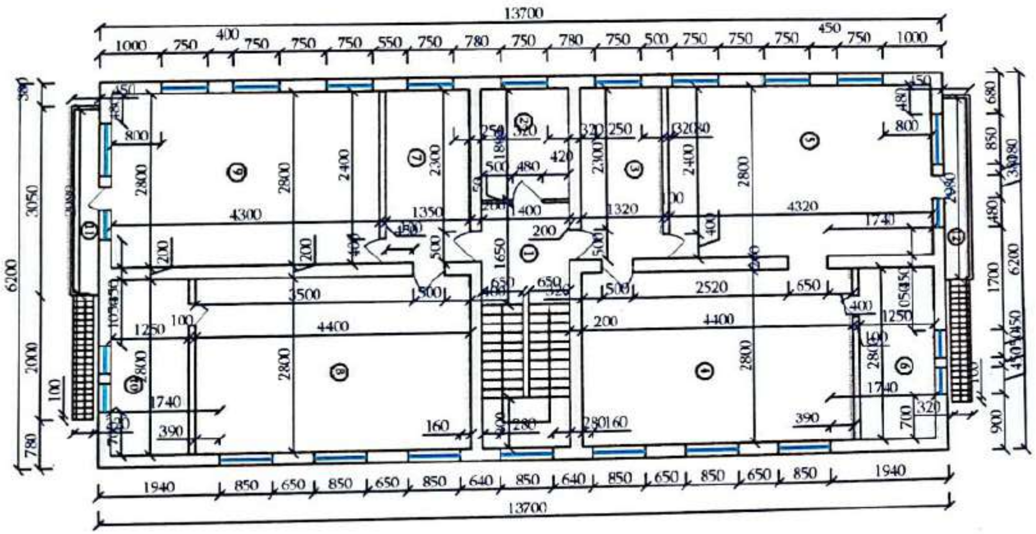


| Հատակների նյութեր | | |
|---|---|---|
| | Սենյակ | Հատակ |
| 1 | Միջանցք | Բետոն |
| 2 | Օժանդակ սենյակ | Սալահատակ |
| 3 | Հանդերձարան | Մանրահատակ |
| 4 | Խաղասենյակ/ Ճաշասենյակ | Մանրահատակ |
| 5 | Ննջասենյակ | Մանրահատակ |
| 6 | Սանհանգույց | |
| 7 | Հանդերձարան | Մանրահատակ |
| 8 | Խաղասենյակ/ Ճաշասենյակ | Մանրահատակ |
| 9 | Ննջասենյակ | Մանրահատակ |
| 10 | Սանհանգույց | Սալահատակ |
| 11 | Պատշգամբ | Բետոն |
| 12 | Պատշգամբ | Բետոն |

«ԱՐԽԻՏԵԿՏ» ՍՊԸ
ՓՈՐՁԱՔՆՆՈՒԹՅՈՒՆ
«__» ________20 թ.

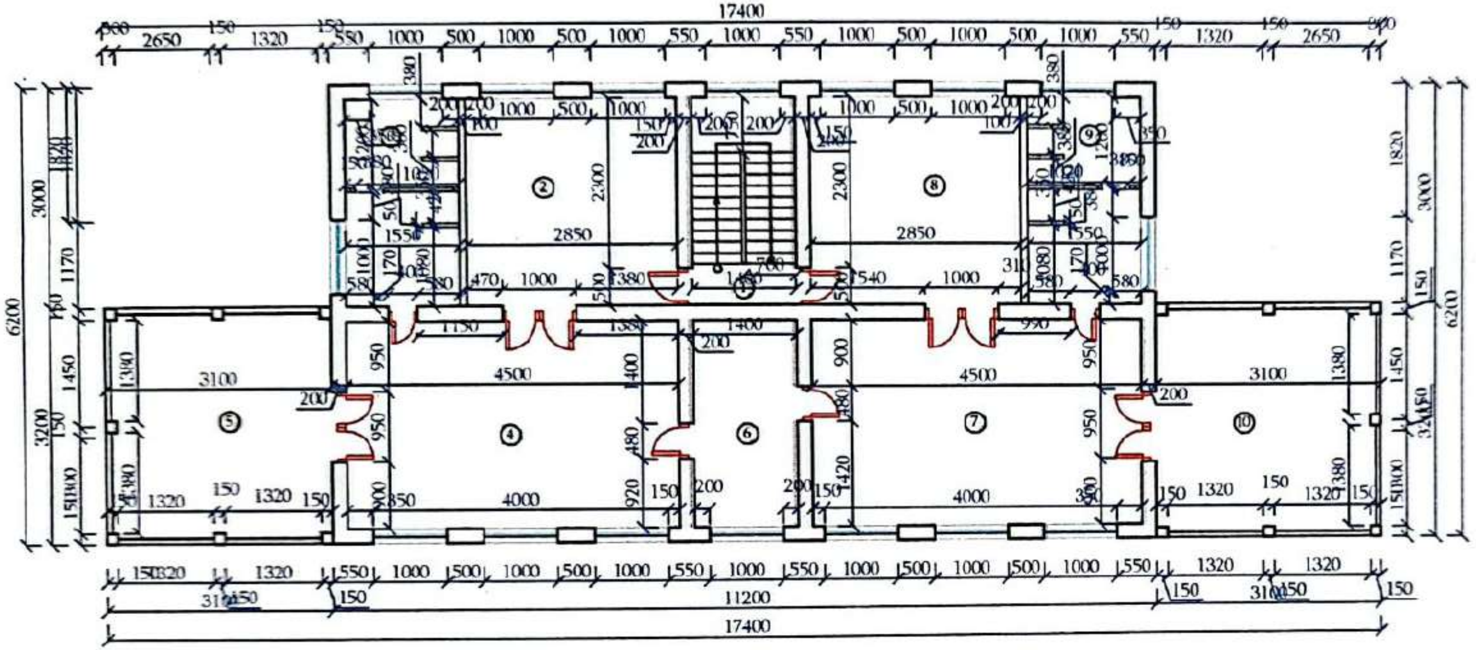


| Հատակների նյութեր | | |
|---|---|---|
| | Սենյակ | Հատակ |
| 1 | Միջանցք | Սալահատակ |
| 2 | Խաղասենյակ/ Ճաշասենյակ | Մանրահատակ |
| 3 | Սանհանգույց | Սալահատակ |
| 4 | Ննջասենյակ | Մանրահատակ |
| 5 | Պատշգամբ | Բետոն |
| 6 | Զգեստափոխվող սենյակ | Մանրահատակ |
| 7 | Ննջասենյակ | Մանրահատակ |
| 8 | Խաղասենյակ/ Ճաշասենյակ | Մանրահատակ |
| 9 | Սանհանգույց | Սալահատակ |
| 10 | Պատշգամբ | Բետոն |

«ԱՐԽԻՏԵԿՏ» Ա...

ՃԱԿԱՏՆԵՐ Մ1:100
ԱՌԿԱ ՎԻՃԱԿԻ ՉԱՓԱԳՐՈՒԹՅՈՒՆ

Ճակատ 3

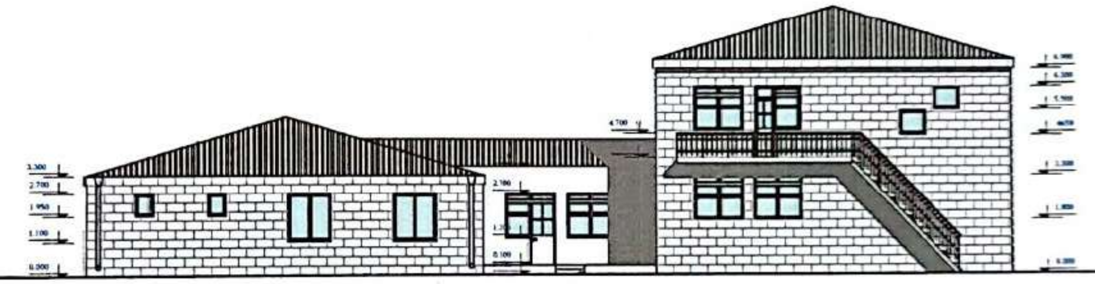

Ճակատ 1

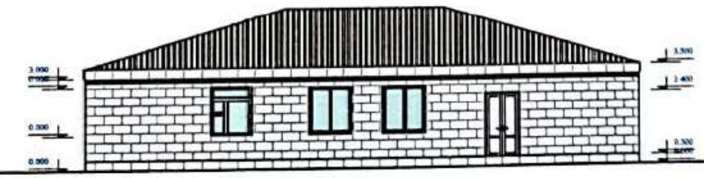

Ճակատ 2

ՃԱԿԱՏՆԵՐ Մ1:100
ԱՌԿԱ ՎԻՃԱԿԻ ՉԱՓԱԳՐՈՒԹՅՈՒՆ

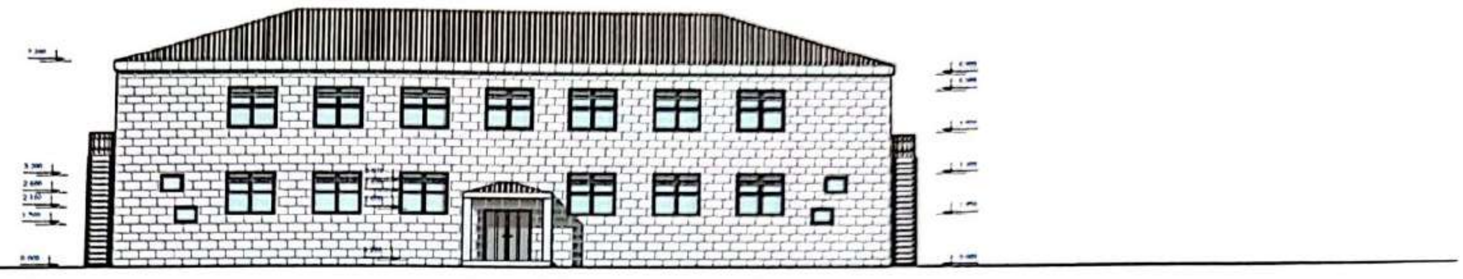

Ճակատ 4

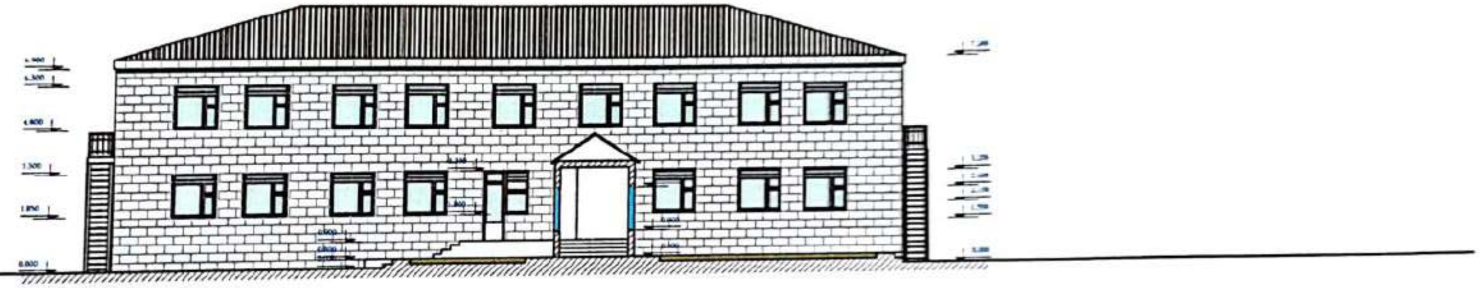

Ճակատ 4

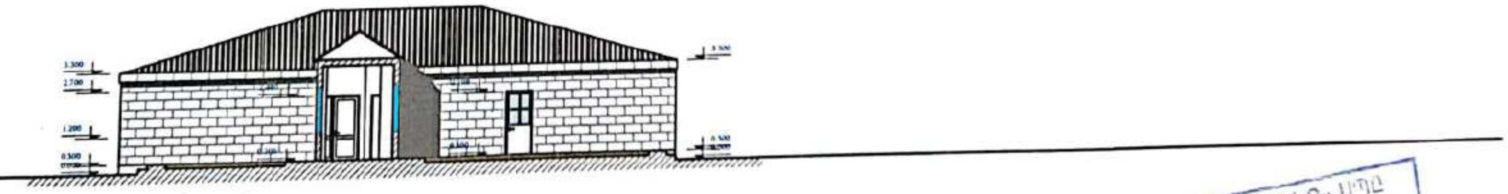

Ճակատ 6

«ԱՐԽԻՏԵԿՏ» ՍՊԸ
ՓՈՐՁԱՔՆՆՈՒԹՅՈՒՆ
« » 20 թ.

ՃԱԿԱՏՆԵՐ Մ1:100
ԱՌԿԱ ՎԻՃԱԿԻ ՉԱՓԱԳՐՈՒԹՅՈՒՆ

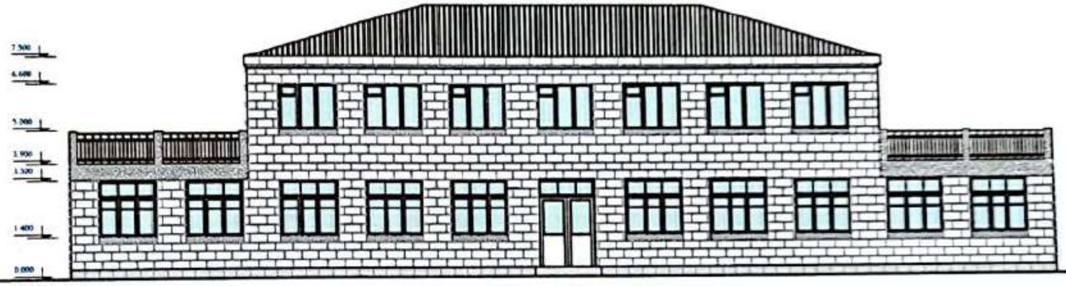


Ճակատ 1

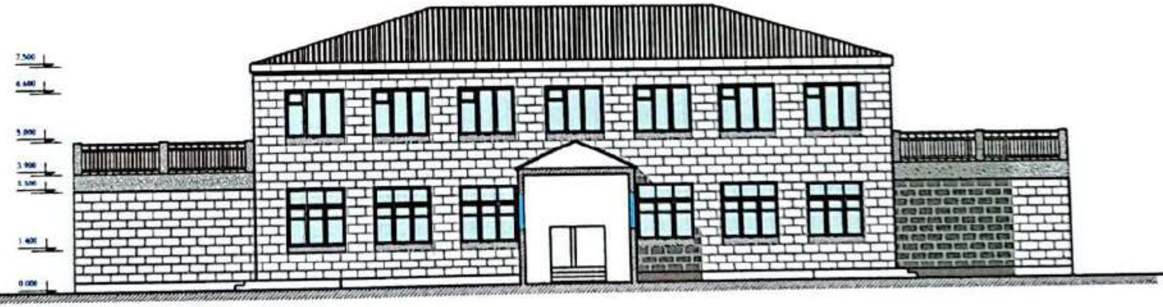


Ճակատ 4

«ԱՐԽԻՏԵԿՏ» ՍՊԸ
ՓՈՐՁԱՔՆՆՈՒԹՅՈՒՆ
« » 20 թ.

ՃԱԿԱՏՆԵՐ Մ1:100
ԱՌԿԱ ՎԻՃԱԿԻ ՉԱՓԱԳՐՈՒԹՅՈՒՆ

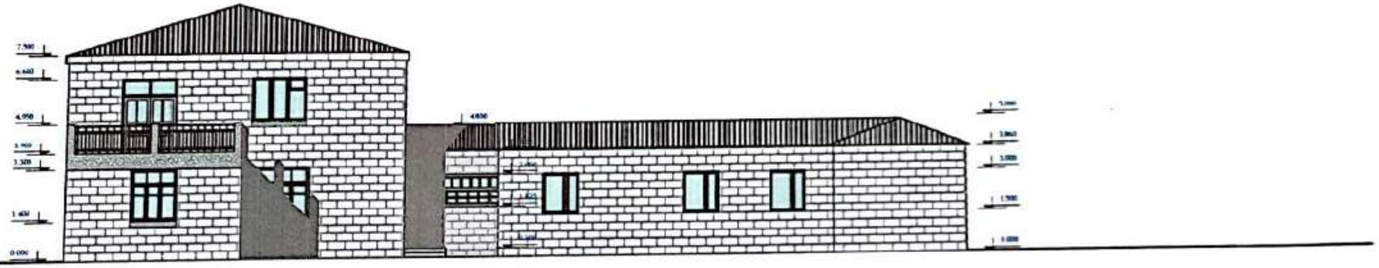

Ճակատ 2

Ճակատ 3

«ԱՐԽԻՏԵԿՏ» ՍՊԸ
ՓՈՐՁԱՔՆՆՈՒԹՅՈՒՆ
«__» ______ 20 թ.

## ԿՏՐՎԱԾՔ 2-2 Մ 1:150

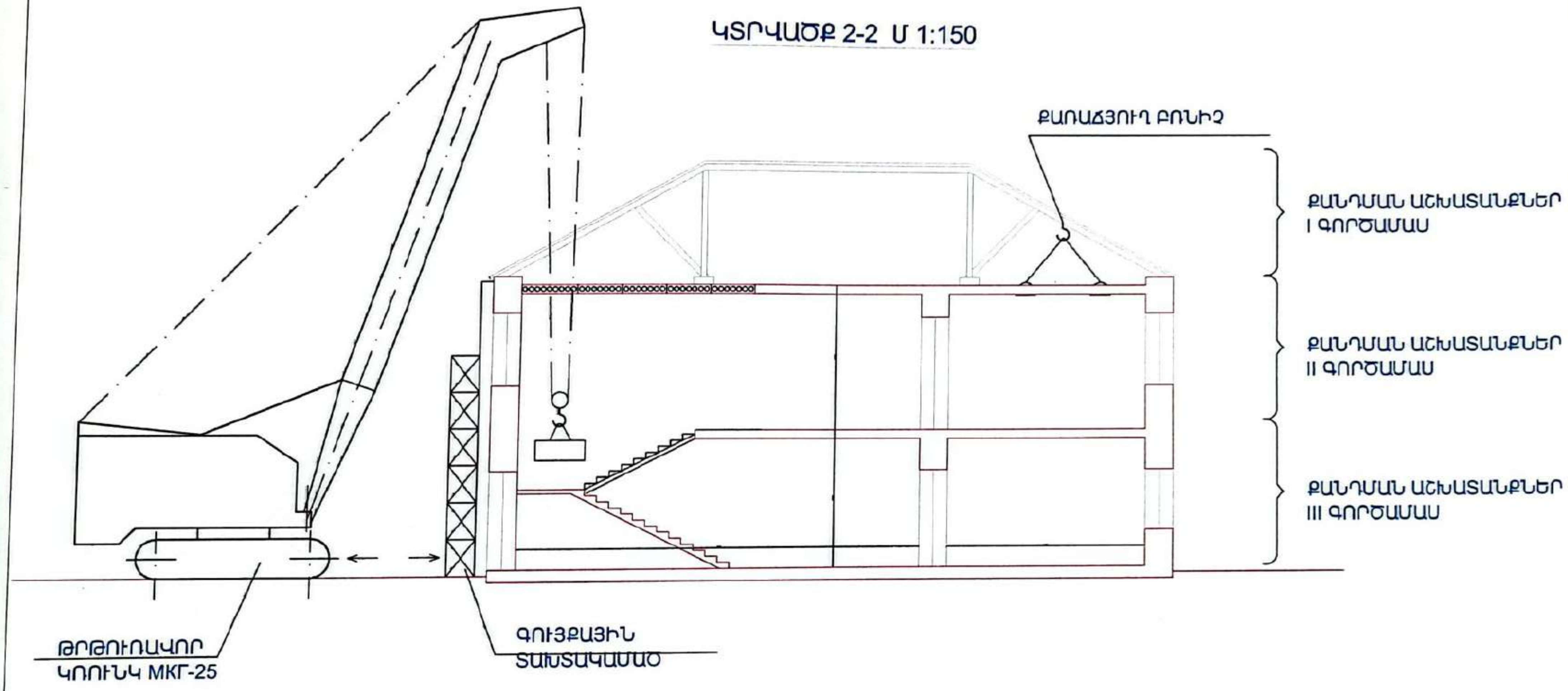

# ՔԱՆԴՄԱՆ ԱՇԽԱՏԱՆՔՆԵՐԻ ԻՐԱԿԱՆԱՑՄԱՆ ՀԱՏԱԿԱԳԻԾ Մ 1:500

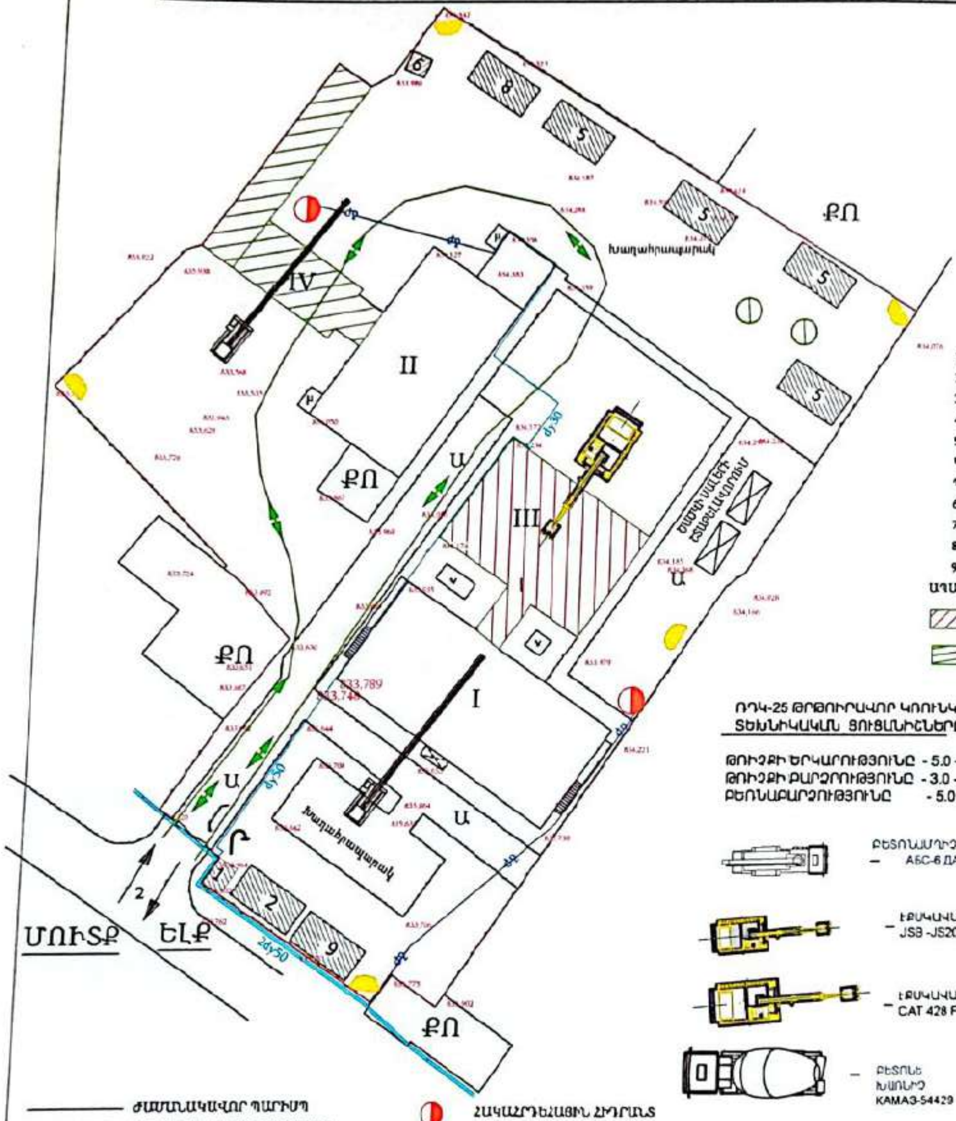


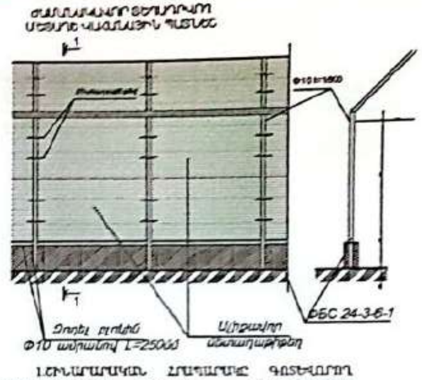


1.ՇԻՆԱՐԱՐԱԿԱՆ ՀՐԱՊԱՐԱԿԸ ԳՏՆՎՈՂ ԺԱՄԱՆԱԿԱՎՈՐ ՑԱՆԿԸ ՎԱՀԱՆԱԿԱՅԻՆ ՊԱՏՆԵՇՆ ԱՐՏԱՔԻՆ ԿՈՂՄԻՑ ԵՐԵՎԱՑՈՂ ՎԱՅՐՈՒՄ ԱՄՐԱՑՎԵԼ Է ՓԱԿԵՆԱՅ ՏԵՂԵԿԱՏՎԱԿԱՆ ՊԱՍՏԱՌ ՀԱՄԱՁԱՅՆ ՄԱՍԻՆ ԱՆՎՏԱՆԳՈՒԹՅԱՆ ՈՐՈՇՄԱՆ

2.ՇԻՆՄՈՆՏԱԺԱՅԻՆ ԱՇԽԱՏԱՆՔՆԵՐԻ ՈՐԱԿԻ ՀՍԿՈՒՄԸ

-ՇԻՆՄՈՆՏԱԺԱՅԻՆ ԱՇԽԱՏԱՆՔՆԵՐԻ ԲԱՐՁՐ ՈՐԱԿԸ ՈՒ ՀՈՒՍԱԼԻՈՒԹՅՈՒՆԸ ԱՊԱՀՈՎՎՈՒՄ Է ՇԻՆՄՈՆՏԱԺԱՅԻՆ ԱՇԽԱՏԱՆՔՆԵՐԻ ԱՐՏԱԴՐԱԿԱՆ ՀՍԿՄԱՆ ՄԻՋՈՑՈՎ:

-ՇԻՆՄՈՆՏԱԺԱՅԻՆ ԱՇԽԱՏԱՆՔՆԵՐԻ ՈՐԱԿԻ ԱՐՏԱԴՐԱԿԱՆ ՀՍԿՈՒՄԸ ՆԵՐԱՌՈՒՄ Է

ա/ ԿՈՆՍՏՐՈՒԿՑԻԱՆԵՐԻ, ՇԻՆՎԱԾՔՆԵՐԻ, ՆՅՈՒԹԵՐԻ ԵՎ ՍԱՐՔԱՎՈՐՈՒՄՆԵՐԻ, ԱՇԽԱՏԱՆՔԱՅԻՆ ՓԱՍՏԱԹՂԹԵՐԻ ՄՈՒՏՔԱՅԻՆ ՀՍԿՈՒՄԸ

բ/ ԱՐՏԱԴՐԱԿԱՆ ՕՊԵՐԱՑԻԱՆԵՐԻ ԵՎ ԱՌԱՆՁԻՆ ՊՐՈՑԵՍՆԵՐԻ ՕՊԵՐԱՑԻՈՆ ՀՍԿՈՒՄԸ

գ/ ՇԻՆՄՈՆՏԱԺԱՅԻՆ ԱՇԽԱՏԱՆՔՆԵՐԻ ԸՆԴՈՒՆՄԱՆ ՀՍԿՈՒՄԸ

Ծածկի ասյերի շտաբելավորում

50x50մմ փայտե չորսու L=1մ

ՊԱՅՄԱՆԱԿԱՆ ՆՇԱՆՆԵՐ

1.ՊԱՀԱԿԱԿԵՏ
2.ԱՇԽԱՏՈՂԻ ՏՆԱԿ
3.ՀԱՆԴԵՐՁԱՐԱՆ
4.ՓԱԿ ՊԱՀԵՍՏ
5.ԱՊԱՄՈՆՏԱԺՎԱԾ ՆՅՈՒԹԵՐԻ ԿՈՆՍՏՐՈՒԿՑԻԱՆԵՐԻ ՊԱՀԵՍՏԱՎՈՐՄԱՆ ՏԵՂԱՄԱՍ
6.ԶՈՒԳԱՐԱՆ
7.ԼՎԱՑԱՐԱՆ
8.ՄԱՆՐԻ ԸՆԴՈՒՆՄԱՆ ԿԵՏ
9.ԳՈՐԾԻՔՆԵՐԻ ՊԱՀԵՍՏ

ԱՊԱՄՈՆՏԱԺՎՈՂ ՄԱՍՆԱՇԵՆՔԵՐ

III ՄԱՍՆԱՇԵՆՔ

IV ՄԱՍՆԱՇԵՆՔ(ՊԱՀԵՍՏԱՅԻՆ ՄԱՍ)

ՌԴԿ-25 ԹՐԹՈՒՐԱՎՈՐ ԿՌՈՒՆԿԻ ՏԵԽՆԻԿԱԿԱՆ ՑՈՒՑԱՆԻՇՆԵՐԸ

ԹՈՒՅՔԻ ԵՐԿԱՐՈՒԹՅՈՒՆԸ - 5.0 - 20.0 մ
ԹՈՒՅՔԻ ԲԱՐՁՐՈՒԹՅՈՒՆԸ - 3.0 - 20.0 մ
ԲԵՌՆԱԲԱՐՁՈՒԹՅՈՒՆԸ - 5.0 - 25.0 տ

ՄԵՔԵՆԱՆԵՐԻ ԵՎ ՀԱՐՄԱՐԱՆՔՆԵՐԻ ԱՄՓՈՓԱԳԻՐ

| Nn/n | Անվանում | Մակնիշ | Քան. |
|---|---|---|---|
| 1 | Թրթուրավոր կռունկ | МКГ-25 | 1 |
| 2 | Ինքնաթափ ավտոմեքենա | МАЗ 5516 | 2 |
| 3 | Ինքնաթափ ավտոմեքենա | КАМАЗ 55111 | 2 |
| 4 | Էլ. եռակցման սարք | ТДМ-300С | 2 |
| 5 | Բետոնամղիչ | АБС-6 ДА | 1 |
| 6 | Ավտոաշտարակ | АГП-18.04 | 1 |
| 7 | Բետոնախառնիչ | КАМАЗ 55111 | 4 |
| 8 | Ավտոամբարձիչ | КС-35715-2 | 2 |
| 9 | Ավտոամբարձիչ | КС-557229 | 1 |
| 10 | Էքսկավատոր | JSB -JS200W | 1 |
| 11 | Էքսկավատոր | CAT 428 F | 1 |

ԺԱՄԱՆԱԿԱՎՈՐ ՊԱՐԻՍՊ
ՑԱԾՐ ԼԱՐՄԱՆ ՀԱՂՈՐԴԱԼԱՐ
Ջ ԳՈՅՈՒԹՅՈՒՆ ՈՒՆԵՑՈՂ ՋՐԱԳԻԾ
ժջ ԺԱՄԱՆԱԿԱՎՈՐ ՋՐԱԳԻԾ
ՋԴԴ ԳՈՅՈՒԹՅՈՒՆ ՈՒՆԵՑՈՂ ՋՐԱԳԾԻ ԴԻՏԱՀՈՐ
ԿԴԴ ԳՈՅՈՒԹՅՈՒՆ ՈՒՆԵՑՈՂ ...
ՀԱԿԱՀՐԴԵՀԱՅԻՆ ՀԻԴՐԱՆՏ
ԼՈՒՍԱՐՁԱԿ
ՋՐԻԾՈՐԱԿ
ՇԻՆԱՐԱՐՆԵՐԻ ՄՈՒՏՔԸ ԵՎ ՀՐԱՊԱՐԱԿ
ԲԵՌՆ. ՄԵՔԵՆԱՅԻ ՇԱՐԺՄԱՆ ՀԵՏԱԳԻԾ

| Մասիս համայնքի մանկապարտեզների կառուցում, հիմնանորոգում և բարեկարգում | Պատվեր «ԱՄՄ2-ԳՀԾՁԲ-22/24-1» | | |
|---|---|---|---|
| Հացէ թ. Մասիսի թիվ 4 մանկապարտեզի հիմնանորոգում | Փուլ | Թերթ | Թերթեր |
| Շինարարության կազմակերպման նախագիծ (ՇԿՆ) | ԱՆ | ՇԿՆ - 11 | 16 |

# ԲԱՑԱՏՐԱԳԻՐ

## 1. Նպատակները և աշխատանքների համառոտ նկարագիրը

*Սույն նախագիծը մշակվել է համաձայն Մասիսի համայնքապետարանի և «Հազարաշեն» ՍՊԸ միջև 24.06.2022թ. կնքված ԱՄՄՀ-ԳՀԾՁԲ-22/24-1 ծառայությունների մատուցման պայմանագրի:*

**1.1 Նպատակ**

*Շինարարական աշխատանքների նպատակն է՝ Մասիս քաղաքի Հանրապետության փողոց 2/35 հասցեում թիվ 4 մանկապարտեզի նոր մասնաշենքի կառուցում:*

**1.2 Աշխատանքի համառոտ նկարագիրը**

*Սույն պայմանագրի համաձայն Կապալառուն պետք է իրականացնի 1950-ական թ. կառուցված երկհարկանի մասնաշենքի և սպորտային դահլիճի մասնաշենքերի քանդում և նոր մանկապարտեզի մասնաշենքի կառուցում :*

## 2. Շինհրապարակի գտնվելու վայրը

*Շինհրապարակի տարածքը գտնվում է Արարատի մարզի Մասիս քաղաքի Հանրապետության փողոց թիվ 2/35 հասցեում:*

*Ռելիեֆի հարթ, բացարձակ նիշերը տատանվում են 849 մետրի սահմաններում:*

*Մերձակա ճանապարհներն /ճանապարհային մոտեցումները/ ասֆալտապատ են:*

## 3. Կլիման շինարարության տեղանքում

Ուսումնասիրվող գոտին համաձայն «Շինարարական կլիմայաբանության» (ՀՀՇՆ II-7.01-2011)-ի գտնվում է «տաք կլիմայական շրջանում: Շրջանը ունի ցուրտ ձմեռով և շոգ ամառով, չոր, խիստ ցամաքային կլիմա: Օդի բացարձակ առավելագույն ջերմաստիճանը կազմում է +43°C (Արտաշատ կայան): Օդի բացարձակ նվազագույն ջերմաստիճանը կազմում է -29°C (Արտաշատ կայան): Տարեկան մթնոլորտային տեղումների քանակը հասնում է 231մմ, գերակշռում են 3.0մ/վրկ արագություն, հյուսիսային և հյուսիս-արևմտյան ուղղության քամիները: 25 տարվա ընթացքում հնարավոր են 21մ/վրկ ուժգնության քամիներ, 50 տարվա մեջ 24մ/վրկ ուժգնության քամիներ: Քամու արագության ճնշումը՝ 35կգ/մ²: Ձյան ծածկույթի հաստությունը հասնում է 40սմ, իսկ ձյան բեռնվածքի ճնշումը՝ 50կգու/մ²: Բնահողի սառչելու առավելագույն խորությունը 50 սմ է:

## Օդի ջերմաստիճան

| Միջին ջերմաստիճանը ըստ ամիսների,°C | | | | | | | | | | | | Միջին տարեկան, °C | Բացարձակ նվազա- գույն, °C | Բացար ձակ առավե լագույն, °C |
|---|---|---|---|---|---|---|---|---|---|---|---|---|---|---|
| I | II | III | IV | V | VI | VII | VIII | IX | X | XI | XII | | | |
| -3,7 | -1,3 | 5,9 | 13,1 | 17,5 | 22,2 | 26,3 | 25,8 | 20,7 | 13,3 | 5,9 | 0,2 | 12,1 | -29 | 43 |

## Օդի հարաբերական խոնավությունը

| Օդի հարաբերական խոնավությունը, % | | | | | | | | | | | | | | |
|---|---|---|---|---|---|---|---|---|---|---|---|---|---|---|
| ըստ ամիսների | | | | | | | | | | | | Միջին տարե-կան,% | Միջին ամսական ժամը 15-ին | |
| I | II | III | IV | V | VI | VII | VIII | IX | X | XI | XII | | ամենացուրտ ամսվա % | ամենաշոգ ամսվա, % |
| 81 | 76 | 64 | 57 | 58 | 50 | 47 | 46 | 50 | 63 | 74 | 82 | 62 | 67 | 30 |

## Մթնոլորտային տեղումները և ձնածածկույթը

| Տեղումների քանակը, մմ / միջին ամսական / օրական առավելագույն | | | | | | | | | | | | Տարեկան | Ձնածածկույթ | | |
|---|---|---|---|---|---|---|---|---|---|---|---|---|---|---|---|
| ըստ ամիսների | | | | | | | | | | | | | Առավելագույն տասնօրյակային բարձրությունը, սմ | Տարվա մեջ ձնածածկույթով օրերի քանակը | Ձյան մեջ ջրի առավելագույն քանակը, մմ |
| I | II | III | IV | V | VI | VII | VIII | IX | X | XI | XII | | | | |
| 25<br>18 | 21<br>24 | 36<br>34 | 39<br>30 | 42<br>20 | 19<br>24 | 12<br>21 | 9<br>14 | 10<br>22 | 25<br>33 | 25<br>23 | 23<br>16 | 231<br>34 | 46 | 41 | 113 |

## Քամի

| Ամիսներ | Կրկնելիությունը ըստ ուղղությունների, % / Միջին արագությունը, մ/վ | | | | | | | | Անհողմությունների կրկնելիությունը,% | Միջին ամսական արագությունը,մ/վ | Միջին տարեկան արագությունը,մ/վ | Ուժեղ քամիներով (≥15մ/վ) օրերի քանակը | | | |
|---|---|---|---|---|---|---|---|---|---|---|---|---|---|---|---|
| | Հյուսիսային | Հյուսիս-Արեւելյան | Արեւելյան | Հարավ-Արեւելյան | Հարավ | Հարավ-Արեւմտյան | Արեւմտյան | Հյուսիս-Արեւմտյան | | | | | 20 | 50 | 100 |
| I | 14<br>2,2 | 22<br>2,8 | 8<br>2,3 | 9<br>2.6 | 15<br>2,4 | 13<br>2,2 | 12<br>2,7 | 7<br>2,4 | 66 | 0,8 | 2,1 | 46 | 21 | 24 | 23 |
| IV | 11<br>3,5 | 25<br>3,7 | 10<br>3,1 | 13<br>3,8 | 17<br>3,2 | 10<br>3,5 | 9<br>4,2 | 5<br>3,3 | 21 | 2,7 | | | | | |
| VII | 17<br>6,4 | 31<br>6,5 | 8<br>3,1 | 11<br>2,9 | 16<br>2,7 | 8<br>2,8 | 5<br>3 | 11<br>3,5 | 16 | 3,8 | | | | | |
| X | 13<br>2,9 | 27<br>3,2 | 10<br>2,6 | 12<br>2,7 | 17<br>2,5 | 9<br>2,6 | 7<br>3,2 | 5<br>2,7 | 41 | 1,6 | | | | | |

Արևափայլի տևողությունը 2471 ժամ/տարի, անարև օրերի քանակը՝ 43:

## 4.Շրջանի գեոմորֆոլոգիան

Գեոմորֆոլոգիական տեսակետից տարածաշրջանը տեղադրված է ծանրապակումային Արարատյան հարթավայրի սահմաններում, նրա կենտրոնական մասում: Մակերեսը հարթ է, աննշան թեքությամբ դեպի հարավ-արևելք, Արաքս և Վեդի գետերի կողմը:

## 5. Շրջանի երկրաբանական բնութագիրը

Ըստ ֆոնդային նյութերի և տարածաշրջանի մանրամասն տեղազննման, Մասիս քաղաքում և շրջակայքում երկրաբանա-լիթոլոգիական կտրվածքին մասնակցում են հետևյալ շերտերը՝ Հողաբուսական շերտ, կավ, ավազակավ՝ շագանակագույն, գորշավուն, տեղ-տեղ կանաչավուն, կիսապինդ, փափուկ պլաստիկ առանձին դեպքերում ծիգ պլաստիկ, տղմացած, ջրհագեցած, տարածումը համատարած է, հզորությունը՝ 0,3-30մ:

## 6.Շրջանի հիդրոլոգիական պայմանները

Հիդրոերկրաբանական տեսակետից տարածաշրջանը ջրառատ է: Առկա են ինչպես վերնաջրերի, այնպես էլ խորը տեղադրում ունեցող ճնշումային ջրերի հորիզոններ: Ստորգետնյա ջրերն (I հորիզոնի) ունեն տեղական թույլ ճնշում, մակարդակի տատանումները հասնում է 2,0-4,7մ: Գրունտային ջրերի բարձր մակարդակի պատճառով տարածաշրջանի առանձին տեղամասերը ճահճացած են և ջրավորված: Գրունտային ջրերի մակարդակն իջեցնելու նպատակով տարածաշրջանում ստեղծվել է "բաց" տեսակի ցամաքուրդային համակարգ՝ ջրանցքների և խողովակաշարերի միջոցով:

**Մեր հետազոտվող տեղամասում գրունտային ջրերի մակարդակը գտնվում է 2,2-2,5մ խորությունների վրա:**

## 7.Շրջանի սեյսմիկ բնութագիրը

Գրունտներն ըստ սեյսմիկ հատկանիշների համաձայն ՀՀՇՆ II -6.02.2006թ. III կարգի են: Վտանգավոր ֆիզիկա-երկրաբանական պրոցեսները և երևույթները "ներկայացված են" ջրածածկմամբ և ջրհեղեղմամբ, գրունտային ջրերի բարձր մակարդակով:

Ըստ սեյսմիկ հատկության ուսումնասիրվող շրջանը գտնվում է III սեյսմիկ գոտում՝ գրունտների Amax= 0.4g արագացմամբ, 9 և ավելի բալ սեյսմիկությամբ:

## 8. Շրջանի տեկտոնական բնութագիրը

Շրջանը գտնվում է Արարատյան դաշտում 'Միջին-Արաքսյան ճկվածքում և ներկայացված է հզոր միոցենային նստվածքներով:

## 9. Գրունտների գեոտեխնիկական հատկությունների ուսումնասիրությունների մասին

Կատարվել են հետևյալ աշխատանքների լաբորատոր ուսումնասիրությունները:

Ֆիզիկական հատկություններից որոշվել են բնական խոնավությունը, միներալային մասնիկների խտությունը, ծակոտկենությունը, ծավալային կշիռը, պլաստիկությունը և այլն:

Տվյալ արդյունքներով պարզ է դառնում, որ գրունտները կառույցների հիմքերի խորությունների վրա հիմնականում կավային են:

## 10. Տարածքի ինժեներա–երկրաբանական կառուցվածքը

Ըստ ֆոնդային նյութերի, տարածքի մանրամասն տեղազննման, լաբորատոր ուսումնասիրման և այդ տվյալներով պայմանավորված, նախկին տարիներին կատարված հետազննությունների հիման վրա, պարզ է դառնում, որ տեղամասը բաղկացած է հետևյալ գրունտերից վերևից–ներքև: Երկրաբանալիթոլոգիական կտրվածքին մասնակցում հետևյալ երկու շերտերը:

| | |
|---|---|
| № 1 շերտ | Հողաբուսական շերտ |
| № 2 շերտ | Իրար հաջորդող մոխրագույն և շագանակագույն կավ փափուկ պլաստիկ, մանր մոխրագույն ավազների նրբաշերտերով (3-10սմ): Շերտն ունի համատարած բնույթ, հզորությունը 9,5մ (և ավելին է): Ժամանակակից լճա–այյուվիալ բիոգեն ծագման առաջացումներ: |

## 11. Օբյեկտի տեխնիկա-տնտեսական ցուցանիշներ

Համածայի նախագծի ճարտարապետաշինարարական գծագրերի վերակառուցվող մասնաշենքը բնութագրվում է հետևյալ ցուցանիշներով.

Նոր կառուցվող 3-րդ մասնաշենքի կառուցման մակերեսը – 385 մ²

1-ին ուժեղացվող մասնաշենքի մակերեսը – 366 մ²

2-րդ ուժեղացվող մասնաշենքի մակերեսը – 386 մ²

Պահակակետի մակերեսը – 8 մ²

Տաղավարների, թվով 8 հատ մակերեսը – 112 մ²

Ցանկապատ – 315 գմ

## 12. Շինհրապարակի էլեկտրամատակարարումը և ջրամատակարարումը

Կապալառուն պարտավոր է ապահովել իր միջոցներով շինհրապարակի ջրամատակարարումը և էլեկտրամատակարարումը, կազմակերպել շինհրապարակի և կառույցների լուսավորումը:

Շինարարության կենսապահովման ցանցերի տեղադրման աշխատանքները իրականացնել դպրոցի շենքի ցանցերից տեղադրելով համապատասխան հաշվիչներ էլեկտրաէներգիայի և ջրածախսի հաշվարկի համար (էլեկտրամատակարարում 50,5 կՎտ, ջրամատակարարում արտադրական և կենցաղային նպատակով 2,0 մ³/օր, կոյուղի 0.2 մ³/օր):

Արտադրությունում աշխատանքային տեղերի, ժամանակավոր շինությունների, ճանապարհների շինարարական տարածքների լուսավորման համար կազմված է էլեկտրաէներգիա սպառողների հզորության աղյուսակ:

Հաշվարկը կատարված է արտադրության աշխատանքների առավել ծանրաբեռնված ժամանակահատվածում, երբ ամենամեծ թվով մեքենաներ և մեխանիզմներ են աշխատում:

Վերահսկել և օպտիմալացնել էներգառեսուրսների ավտոմատացումը էներգակիրների հաշվառումը

Սպառողների պահանջվող էլեկտրաէներգիայի հզորությունների հաշվարկը

| Սպառողների անվանումը | Չ/մ | Քանակը | Չ/մ տեսակարար հզորությունը կՎ | Պահանջարկի գործակիցը | Հզորության գործակիցը | Հաշվարկային հզորությունը կՎ |
|---|---|---|---|---|---|---|
| 1 | 2 | 3 | 4 | 5 | 6 | 7 |
| Ուժային հոսանքընդունիչներ | | | | | | |
| Եռակցող ապարատ | հատ | 2. 0 | 20. 0 | 0. 35 | 0. 40 | 5. 60 |
| Օդափաքացուցիչ | հատ | 2. 0 | 1. 45 | 0. 70 | 0. 75 | 1. 52 |
| Կոմպրեսոր | հատ | 1. 0 | 22. 0 | 0. 70 | 0. 80 | 12. 32 |
| Խորքային վիբրատոր | հատ | 2. 0 | 1. 20 | 0. 70 | 0. 80 | 1. 34 |
| Թրքամուրճ | հատ | 2. 0 | 2. 50 | 0. 70 | 0. 80 | 2. 80 |

## 13. Շինարարության տևողությունը

Շինարարության նորմատիվ ժամկետը որոշվել է ըստ СНиП 1.04.03-2011 դրույթների համաձայն, կազմում է 18 ամիս: Աշխատանքների ժամկետները և հերթականությունը տրված են ներքո տրված ժամանակացույցում:

Շինարարության կապիտալ ներդրումները ըստ նորմեր՝ 1-ին եռամսյակ 13,72%, 2-րդ եռամսյակ 31,18%, 3-րդ եռամսյակ 48,65%, 4-րդ եռամսյակ 67,53%, 5-րդ եռամսյակ 86,78%, 6-րդ եռամսյակ 100%:

Շինարարության նորմատիվային տևողության հաշվարկի մեջ նկատի է առնված շինարարկան աշխատանքների իրականացումը մեկ հերթափոխով, հարդարում իրականացվում է զուգահեռ:

Օբյեկտի շինարարության աշխատատարությունը կազմում է 12750 մարդ/օր, աշխատողների միջին թվաքանակը 36 մարդ:

Շինարարության նորմատիվ ժամկետում հաշվի են առնված

- Նախապատրաստական շրջանի տևողությունը
- Նախագծվող օբյեկտի շինարարությունը
- Կոմպլեքսային փորձարկումներ և բանիրաժեշտ գործարկման և կարգաբերման աշխատանքներ:

Առանձին աշխատանքների կատարման տեղափոխման այլ ժամկետը, որը կապված է կոնկրետ արդյունաբերական պայմանների հետ, տեխնոլոգիական ընդմիջումների անհրաժեշտության դեպքում Կապալառուն պետք է կազմի աշխատանքների կատարման գրաֆիկ, համաձայնեցնի և հաստատի պատվիրատուի հետ:

Շինարարության պայմանագրի կնքելու ժամանակ Կապալառուն պետք է՝

- Կազմակերպի շինարարության ապահովումը նյութատեխնիկական ռեսուրսներով, բավարար ծավալներով և այն ժամկետներում, որոնք կապահովեն շինարարության տևողության պահպանումը, համաձայն պայմանագրի:

Հաշվի առնելով այն, որ դիրեկտիվ ժամկետը կազմում է 18 ամիս, որոշ աշխատանքների կատարման համար կիրառվել է բրիգադաների ավելացում, որը երևում է օրացուցային գրաֆիկում:

Անհրաժեշտ աշխատուժի հիմնավորումը շինարարությունում

| Մասնագիտություն | Կարգը | Քանակը |
|---|---|---|
| Բետոնագործ | 4 | 6 |
| | 3 | 4 |
| Ամրանագործ | 3 | 6 |
| Զոդող | 4 | 2 |
| Առասանող (строповщик) | 6 | 2 |
| Տանիքագործ | 5 | 4 |
| | 3 | 2 |
| Հյուսն | 9 | 2 |
| Պատշար, քարտաշ | 4 | 4 |
| Հարդարող | 5 | 6 |
| | 3 | 6 |
| Էլ. մասնագետ | 4 | 4 |
| Օ.Ջ. մասնագետ | 4 | 2 |
| Կ.Ջ. մասնագետ | 4 | 2 |
| Բանվորներ | | 10 |
| Տեխնիկական աշխատանքների ճարտարագետ (այդ թվում հակահրդեհային և աշխատանքի անվտանգության մասնագետ) | | 3 |
| ԸՆԴԱՄԵՆԸ | | 65 |

## 14. Աշխատանքի կազմակերպում

Շին. հրապարակը նախատեսված է կազմակերպել Մասիսի թիվ 4 մանկապարտեզի տարածքի կենտրոնական հատվածում:

Նախատեսված է տեղադրել ժամանակավոր ցանկապատ: Տարածքին մոտեցման ճանապարհները ասֆալտապատ են: Դեպի տարածք և դուրս նախատեսված են 2 մուտքեր և ելքեր: Գլխավոր մուտքը նախատեսված է Հանրապետության փողոցի կողմից, իսկ մյուս մուտքը մանկապարտեզի տարածքին հարակից եզրային հատվածից: Շին. հրապարակի կազմակերպումից հետո սկսվում են ապամոնտաժման և քանդման աշխատանքները, ընդ որում գոյություն ունեցող սպորտդահլիճի և N3 մասնաշենքի ապամոնտաժման և քանդման աշխատանքները կարելի է սկսել միանգամից տարբեր կողմերով, երկու ճակատով:

Քանդման աշխատանքներին զուգահեռ կարելի է սկսել թիվ1 և թիվ 2 մասնաշենքերի ուժեղացման հողային աշխատանքները:

Նախագիծը մշակված է միաձույլ երկաթբետոնե կոնստրուկցիաներով, իսկ ամրանային իրերի պատրաստումը նախատեսված է կենտրոնացված պոլիգոններում: Երկաթբետոնե կոնստրուկցիաների բետոնացման նպատակով համապատասխան դասի ապրանքային բետոնը պատվիրվում է բետոնային հանգույցում: Բետոնը, շաղախը օբյեկտ են բերվում բետոնախառնիչ մեքենաներով և ավտոմոբիլային բետոնապոմպի օգնությամբ մղվում է կառուցվող շինություններ, միաժամանակ պարտադիր իրականացվում է բետոնի խտացում էլեկտրաթրթռիչի միջոցով: Խարամաբետոնե բլոկները օբյեկտ են բերվում փաթեթավորված, իսկ ցեմենտը, ավազը և գաջը պարկերով: Կից շինարարության կազմակերպման հատակագծում նշված են շինարարական մեքենա-մեխանիզմերի մոտեցման և բարձման-բեռնաթափման սխեմատիկ պատկերները:

Կապալառուն ապահովում է պատվիրատուի տեխնիկական հսկող կազմակերպությանը բետոնի մակնիշի ստուգումներ լաբորատոր պայմաններում:

Ներքին հարդարման աշխատանքները իրականացնել տանիքածածկային եւ ապակեպատման աշխատանքներից հետո: Ձմեռային պայմաններում հարդարման աշխատանքները կատարել ներսում $8^0C$ ոչ պակաս ջերմության պայմաններում:

Օբյեկտում շինարարության հակահրդեհային պաշտպանության կանոնների և պահանջների պատասխանատվությունը կրում է շինարարության ղեկավարը կամ նրան փոխարինող անձը: Հակահրդեհային նպատակներով տեղադրված հիդրանտը պետք է լինեն գործող վիճակում եւ ազատ լինեն մոտեցման համար:

## 15. Շրջակա միջավայրի պահպանություն շինարարության ընթացքում

Շինարարություն իրականացվող տարածքներում շինմոնտաժային աշխատանքների կատարման ժամանակ պետք է պահպանվեն օդի փոշոտվածության և գազոտվածության կանխարգելման պահանջները: Այս նպատակով քարը և միջնորմային խարամաբետոնե բլոկերը օբյեկտ են բերվում փաթեթավորված, իսկ ցեմենտը, ավազը, խարամը և գաջը պարկերով: Մեքենաները օբյեկտ պետք է մտնեն եւ դուրս գան մաքուր վիճակով, չախտոտելով ճանապարհները շինարարական աղբով:

Շինարարական հրապարակում գոյացած արտադրական ու կենցաղային աղբը պետք է մաքրվի և հեռացվի աղբավայր, ինչպես նաև շինարարությունում աշխատող բանվորների բնակության հետ կապված սանիտարական միջոցառումների իրականացում

## 16. Աշխատանքի պաշտպանություն

Բանվորների աշխատանքի պաշտպանությունը պետք է ապահովվի անհատական պաշտպանության միջոցների կիրառմամբ (հատուկ արտահագուստ, կոշիկ), համալիր պաշտպանության միջոցառումների կատարումով, սանիտարակենցաղային հարմարություններով և սարքավորումներով՝ գործող նորմերին և կատարվող աշխատանքների բնույթին համապատասխան:

Շինմոնտաժային աշխատանքների կատարման ընթացքում պետք է պահպանվեն շինարարությունում անվտանգության տեխնիկայի վերաբերյալ շինարարական նորմերի և կանոնների պահանջները:

Աշխատանքի պաշտպանության՝ անվտանգության տեխնիկայի, արտադրական սանիտարահիգիենիկ միջոցառումների և հակահրդեհային անվտանգության վերաբերյալ անց է կացվում հրահանգում:

Բանվորների անվտանգության տեխնիկայի ուսուցման, հրահանգման ժամանակին և որակով անցկացման, անհատական պաշտպանական միջոցների վիճակի և կիրառման, արտադրական անվտանգության և արտադրական սանիտարահիգիենիկ անվտանգության հետ կապված բոլոր միջոցառումների կատարման հսկողությունը վերապահվում է աշխատանքներն իրականացնող կազմակերպությանը:

## 17. Աշխատանքների կատարման նախագիծ (ԱԿՆ)

Պատվիրատուի հետ պայմանագիր կնքելուց հետո Կապալառուն Պատվիրատուի հավանությանը և հաստատման է ներկայացնում համաձայն ՀՀՇՆ I-3.01.01-2008 «Շինարարական արտադրության կազմակերպման աշխատանքների կատարում» պահանջների կազմված «Աշխատանքների կատարման նախագիծ» որում ներգրավում է ծրագրի իրականացման համար անհրաժեշտ աշխատանքների կատարման գրաֆիկը ըստ օրերի և պայմանագրով նախատեսված ժամկետների, սկսած մեկնարկման օրվանից մինչև ծրագրի տիվ ավարտը և օբյեկտները շահագործման հանձնելու նախնական ակտի ստորագրումը:

Նշված գրաֆիկին Կապալառուն պետք է կցի նաև աշխատանքների կատարման ֆինանսավորման գրաֆիկ, այս դեպքում դրամական ցուցանիշներով՝ ըստ փասնօրյակների և նրանց վճարման փուլերի, համաձայն Պատվիրատուի կողմից սահմանված ձևերի և պայմանագրով ամրագրված կարգի:

Գրաֆիկների կատարման ընթացքը Պատվիրատուի կողմից քննարկվում է 15 օրը մեկ: Այդ ժամանակամիջոցում իրադրության ցանկացած փոփոխության մասին Կապալառուն պարտավոր է նախօրոք տեղեկացնել Պատվիրատուին, գրավոր:

Յուրաքանչյուր առաջին տասնօրյակում Կապալառուն պետք է հաշվետվություն ներկայացնի Պատվիրատուին նրա կողմից սահմանված ձևով, որն իր մեջ պետք է պարունակի՝

- Գրաֆիկների կատարումը ծավալային և դրամական ցուցանիշներով հաշվետու ժամանակահատվածում և աճողական:
- Գրաֆիկներից հետ մնալու դեպքում դրանց պատճառները, այդ թվում նաև՝ կախված պատվիրատուի գործունեության հետ:
- Կապալառուի կողմից նախատեսվող ռեալ միջոցառումները գրաֆիկում առաջացած ճեղքվածքը փակելու համար:

- Լուսանկարների պատկերմամբ աշխատանքների կատարման որակը և ընթացքը:

Պատվիրատուի կողմից հրավիրված խորհրդակցություններին կապալառուն պարտավոր է ճշտապահորեն մասնակցել:

## 18. Շինհրապարակի նախապատրաստում

Կապալառուն ինքն է ձեռք բերում իրավունք այն տարածքների համար, որոնց վրա պետք է կառուցվեն ժամանակավոր կառույցներ (գրասենյակ, պահեստ, արհեստանոց, և այլն):

Պատվիրատուն իրավունք ունի անարգել մուտք գործել ցանկացած ժամանակավոր կառույց և անհրաժեշտության դեպքում կատարել ստուգումներ:

Ժամանակավոր կառույցների շահագործումից և շինարարության ավարտից հետո Կապալառուն պարտավոր է իր միջոցների հաշվին անհապաղ վերացնել ցանկացած ժամանակավոր կառույց (կամ բոլոր ժամանակավոր կառույցները) պատվիրատուի պահանջը:

Ժամանակավոր շինարարական տնտեսության շենքերի և շինությունների ցուցակ

| Հ/հ | Անվանում | Քանակ | Չափսեր, մ | Ծախսվող էներգ., կՎտ | Ծանոթա-գրություն |
|---|---|---|---|---|---|
| 1 | 2 | 3 | 4 | 5 | 6 |
| 1 | Ճարտարագիտա-տեխնիկական անձնակազմի գրասենյակ 3 աշ-խատողի համար | 1.0 | 6.0x2.45 | 1,764 | Շարժական տնակ |
| 2 | Հանդերձարան չորանոցով | 1.0 | 6.0x2.45 | 1,764 | Շարժական տնակ |
| 3 | Շարժական տնակ տնտեսական գույքի պահպանման համար | 1.0 | 6.0x2.45 | 1,764 | Շարժական տնակ |
| 4 | Սան. հանգույց լվացարանով | 1.0 | 2.45x2.45 | 0,784 | Շարժական սան. հանգ |
| 5 | Ճաշարան | 1.0 | 6.0x2.45 | 1,764 | Շարժական տնակ |
| 6 | Կենցաղային աղբարկղ | 2.0 | 1.0x0.8 | | Մետաղական |

## 19. Կլիմայական գործոնը

Իրականացվող շինարարական աշխատանքների վրա մթնոլորտային ազդեցությունները նվազագույնի հասցնելու նպատակով Կապալառուն պարտավոր է շինհրապարակում պատշաճ մակարդակով կազմակերպել մակերևութային ջրերի հեռացում:

Կապալառուն պետք է կազմակերպի աշխատանքները այնպիսի հերթականությամբ ժամկետներում, որպեսզի հնարավոր չափով բացառվի մթնոլորտային տեղումների և (կամ ջերմաստիճանի ) հետևանքով կատարված աշխատանքներին հասցված վնասները:

Կլիմայական անբարենպաստ պայմանները հիմք չեն կարող հանդիսանալ ծրագրի իրականացման համար նախատեսված տևողությունը և մրցութային գինը վերանայելու:

Բացառիկ դեպքերում Պատվիրատուն իրավասու է սահմանված կարգով որոշում ընդունել աշխատանքների ժամանակավոր ընդհատման մասին, կապված աշխատանքների անհրաժեշտ որակի ապահովման անհնարինության հետ:

## 20. Անվտանգության պայմաններ

Կապալառուն պարտավոր է ապահովել շինհրապարակում գտնվող աշխատողների համար անհրաժեշտ սանիտարական և հիգիենիկ պայմաններ համաձայն ՀՀ օրենսդրության:

Կապալառուն իր միջոցներով պետք է կառուցի և սարքավորի ժամանակավոր հակահրդեհային կետեր, ինչպես նաև կազմակերպի հակահրդեհային պաշտպանության ծառայություն:

Կապալառուն տեղական ինքնակառավարման մարմինների համաձայնությամբ միջոցներով պետք է իրականացնի ժամանակավոր ցանկապատ, որը պետք է ընդգրկի շինարարական աշխատանքների իրականացման ամբողջ տարածքը: Այն պետք է բացառի այլ անձանց մուտքը շինհրապարակ:

Շինարարության ամբողջ ժամանակամիջոցում, մեկնարկի օրվանից մինչև նախնական ակտի ստորագրումը, Կապալառուն պատասխանատու է իրականացված աշխատանքների, շինարարական նյութերի, սարքերի ու սարքավորումների և այլ արժեքների պահպանության համար: Շինարարության նշված ժամանակամիջոցում տարբեր պատճառներով նրա կրած վնասը ծածկվում է սեփական միջոցների հաշվին, բացառությամբ պայմանագրով նախատեսված դեպքերի:

## 21. Օգտագործվող նյութերը և սարքերը

Շինարարության ընթացքում օգտագործվող բոլոր նյութերը և սարքերը պետք է համապատասխանեն ՀՀ տարածքում գործող նորմերին, ստանդարտներին՝ համապատասխան միջազգային ստանդարտների կիրառմամբ և ապահովեն աշխատանքների բարձր որակ: Մրցութային հայտի նախահաշվում տվյալ ծրագրում օգտագործվող նյութերի և սարքերի վերաբերյալ գնային առաջարկներ ներկայացնելիս ճիշտ կողմնորոշվելու համար, Կապալառուն պետք է նախապես ծանոթանա տեխնիկական մասնագրերում և ցուցադրական նյութերում ներկայացված պահանջներին:

Շինարարության իրականացման համար պահանջվում են հետևյալ հիմնական նյութերը.

| Անվանումը |
|---|
| Շաղախ M100 |
| Բետոն B – 15 |
| Բետոն B - 20 |
| Բետոն B - 25 |
| Ամրան A-I դասի |
| Ամրան A500C դասի |

Մեքենաների և մեխանիզմների մոտավոր քանակը

| Հ/հ | Մեքենաների և մեղանիզմների անվանումը | Մեքենաների մակնիշը և տիպը | Քանակ, հատ |
|---|---|---|---|
| 1 | 2 | 3 | 4 |
| 1 | Ավտոինքնաթափ | բեռնատվ. 25տ | 4 |
| 2 | Կողային ավտոմեքենա | բեռնատվ. 5տ | 2 |
| 3 | Ավտոբետոնախառնիչ | Տարողությունը 6մ³ КАМАЗ 54429 | 4 |
| 4 | Ավտոբետոնամղիչ | АБС-6ДА | 1 |
| 5 | Կոմպրեսոր | Արտադ-ունը 10մ³/րոպե | 2 |
| 6 | Ավտոամբարձիչ բեռնատվ. 32տ | КАМАЗ КС - 557229 | 1 |
| 7 | Ավտոամբարձիչ թրթուռավոր սլաք-22,5մ | МКГ -25 | 1 |
| 8 | Ավտոամբարձիչ բեռնատվ. 5տ | КС-35715-2 | 2 |
| 9 | Ավտոաշտարակ | АГП – 18.04 | 1 |
| 10 | Ձեռքի պնևմատոփիչ | 40կգ | 4 |
| 11 | Թծրթռամուրճ ձեռքի | Makita | 6 |
| 12 | Ձողաքանոն թրթռացնող /Вибро рейка/ | Вибро рейка | 4 |
| 13 | Էքսկավատոր | JSB – JS200W | 1 |
| 14 | Էքսկավատոր | CAT 428F | 1 |
| 15 | Խորքային վիբրատոր | ԻՎ | 5 |
| 16 | Եռակցող ապարատ | ТДМ-300С | 4 |
| 17 | Ձեռքի էլեկտրոգործիքներ | - | 10 |
| 18 | Հեցահար մուրճ | ՄՕ-10 | 2 |

Ծանոթություն՝
Պահանջվող մակնիշի բետոնի պատրաստումը նախատեսվում է կենտրոնաց բետոնախառնիչ հանգույցում, համալրված կշռային բաժնավորիչներով: Տվյալ հանգո գտնվում է շինհրապարակից դուրս:

## 22. Ստանդարտներ և նորմեր

Օգտագործվող բոլոր նյութերը և սարքավորումները պետք է համապատասխա Հայաստանում գործող նորմերին և ստանդարտներին, կամ դրանց համր ստանդարտներին:

Կապալառուն պարտավոր է շինարարական բոլոր աշխատանքները կատա համաձայն մրցույթային փաստաթղթերի՝ գծագրերի ՀՀ գործող նորմերին ստանդարտներին որոնց համառոտ ցանկը բերվում է ներքևում:

Շինարարական արտադրություն

Շինարարական արտադրանքի արտադրություն և ընդունում

ՍՆիՊ 3.01.01-85 Շինարարական արտադրության կազմակերպում
ՍՆիՊ 3.01.01-84 Շինարարությունում գեոդեզիական աշխատանքներ
ՍՆիՊ III-4-80* Անվտանգության տեխնիկական շինարարությունում
ԳՕՍՏ 12.1.013-78 ԱԱՍՀ. Շինարարություն. Էլեկտրաանվտանգություն. Ընդհանուր պահանջներ
ԳՕՍՏ 12.3.016-87 ԱԱՍՀ. Շինարարություն. Հակակոռոզիոն աշխատանքներ. Անվտանգության պահանջներ
ՍՆիՊ III-0-75 Տարածքների բարեկարգում

Շենքերի և կառուցվածքների հիմնատակեր և հիմքեր

ՍՆիՊ 3.02.01-87 Հողային կառուցվածքներ. հիմնատակեր և հիմքեր

Հասարակական շենքեր և կառուցվածքներ

ՍՆիՊ 3.04.01-87 Մեկուսիչ և հարդարման պատվածքներ
ՍՆիՊ 3.05.01-85 Ներքին սանիտարատեխնիկական համակարգեր
ՍՆիՊ 3.04.04-85* Ջրամատակարարման և կոյուղու արտաքին ցանցեր և կառուցվածքներ
ՍՆիՊ 3.05.07-85 Ավտոմատացման համակարգեր
ՄՍՊ 4.02-101-98 Ջեռուցման համակարգերի խողովակաշարերի նախագծում և մոնտաժում մետաղապոլիմերային խողովակների օգնությամբ

Մետաղե կոնստրուկցիաներ

ՍՆիՊ III-18-75* Մետաղյա կոնստրուկցիաներ
ԳՕՍՏ 23119-78 Ֆերմաներ ծպեղային պողպատե եռակցված զույգանկյունակներից տարրերով արտադրական շենքի համար. Տեխնիկական պայմանների փոխարեն ԳՕՍՏ 24045-86
ԳՕՍՏ 24379.0-80 Հեղյուսներ հիմքային. Ընդհանուր տեխնիկական պայմաններ
ԳՕՍՏ 25772-8 Պաշտպանակներ սանդուղքների, պատշգամբների և տանիքների պողպատե. Ընդհանուր տեխնիկական պայմաններ

Շենքերի և կառուցվածքների կոնստրուկցիաներ

ՀՀՇՆ IV-13.01-96 Քարե և ամրանաքարե կոնստրուկցիաներ

Հանձնարարականներ Հայաստանի 9 բալ սեյսմիկությամբ ձմեռային պայմաններում տուֆաքարերից պատերի շարման վերաբերյալ

ՍՆիՊ 2.03.06-85 Ալյումինե կոնստրուկցիաներ
ԳՕՍՏ 21519-2003 Բլոկներ լուսամուտների ալյումինե ձուլվածքներից. տեխնիկական պայմաններ
ՍՆիՊ II-2381* Պողպատե կոնստրուկցիաներ
ԳՕՍՏ 23747-88 Դռներ ալյումինե ձուլվածքներից. Ընդհանուր տեխնիկական պայմաններ

ԳՕՍՏ 30971-2002 Կարեր մոնտաժային պատերի բացվածքներին հարող լուսամուտների բլոկների հանգույցների. ընդհանուր տեխնիկական պայմաններ

Շինարարական նյութեր և շինվածքներ

Պատերի շարվածքի նյութեր

ՀՍՏ 100-95 Շինարարական քարեր տուֆերից, բազալտներից կրավերտիներից. Տեխնիկական պայմաններ

ՀՍՏ 102-95 Միջնորմների համար սալեր թեթև բետոնից. տեխնիկական պայմաններ

ՀՍՏ 117-95 Պատաքարեր թեթև բետոնից. տեխնիկական պայմաններ

ԳՕՍՏ 4001-84 Որմնաքարեր լեռնային ապարներից. տեխնիկական պայմաններ

ԳՕՍՏ 6133-99 Պատաքարեր բետոնե. Տեխնիկական պայմաններ

Վերջնամշակման և երեսպատման նյութեր

ՀՍՏ 119-95 Ծածկասալեր բազալտից. տեխնիկական պայմաններ

ՀՍՏ 154-97 Պատերի երեսպատումը սալերով բնական քարից և դրա հիման վրանյութերից. տեխնիկական պայմաններ. փոխարեն ՌՍՆ 26-86

ԳՕՍՏ 6141-91 Սալիկներ կերամիկական ջնարակած՝ պատերի ներքին երեսպատման համար. տեխնիկական պայմաններ. Փոխարեն ԳՕՍՏ 6141-82

Բետոններ և շաղախներ

ԳՕՍՏ 10178-85 Պորտլանդցեմենտ և խարամապորտլանդցեմենտ. Տեխնիկական պայմաններ

ԳՕՍՏ 24640-91 Հավելանյութեր ցեմենտների համար. Դասակարգում

ՀՍՏ 177-98 Բնական ծակոտկեն լցիչներով բետոնների ամրության որոշում չքայքայող վերահսկողության մեթոդներով

ՀՍՏ 216-2001 Բետոնե թեթև կոնստրուկցիոն ջերմամեկուսիչ. Տեխնիկական պայմաններ

ԳՕՍՏ 5802-86 Շաղախներ շինարարական. փորձարկման մեթոդներ

ԳՕՍՏ 7473-94 Խառնուրդներ բետոնե. Տեխնիկական պայմաններ

ԳՕՍՏ 10060.0-95 Բետոններ. Սառնակայունության որոշման մեթոդներ. Ընդհանուր պահանջներ

ԳՕՍՏ 10180-90 Բետոններ. Ամրության որոշման մեթոդներ ըստ ստուգանմուշի

ԳՕՍՏ 10181-2000 Խառնուրդներ բետոնե.Փորձարկման մեթոդներ

ԳՕՍՏ 12730.0-78 - 12730.04-78 12730.5-84 Բետոններ. Ընդհանուր պահանջներ խտության,խոնավության ջրակլանման, ծակոտկենության և անջրանցիկության որոշման մեթոդներ

ԳՕՍՏ 22690-88 Բետոններ.Ամրության որոշումը չքայքայող վերահսկող մեխանիկական մեթոդով

ԳՕՍՏ 22783-77 Բետոններ. Սեղմման ամրության արագացված որոշման մեթոդ

ԳՕՍՏ 23732-79 Ջուր բետոնների և շաղախների համար. տեխ. ժայմաններ

| | |
|---|---|
| ԳՕՍՏ 24211-2003 | Հավելանյութեր բետոնների և շինարարական շաղախների համար. տեխ. պայմաններ |
| ԳՕՍՏ 25328-82 | Ցեմենտ շինարարական շաղախների համար |
| ԳՕՍՏ 25820-2000 | Բետոններ թեթև. տեխ. պայմաններ |
| ԳՕՍՏ 26633-91 | Մանրահատիկ և ծանր բետոններ. տեխ. պայմաններ |
| ԳՕՍՏ 27006-86 | Բետոններ. կազմի որոշման կանոններ |

Այլ փաստաթղթեր

Հանձնարականներ բնական լցանյութերով ապրանքային շաղախների և բետոնների խառնուրդների հատկությունների պահպանվածության ժամկետների երկարացման վերաբերյալ ՍԴԲ հավելանյութերի կիրառմամբ:

Հանձնարարականներ ՀՀ բնական ավազներով, շինարարական շաղախների,այդ թվում նաև քիմիական հավելանյութերով, կիրառման վերաբերյալ

Հրահանգ Հայաստանի ձմեռվա պայմաններում թերմոսի մեթոդով բետոնային և քարային աշխատանքներ կատարելիս բետոնային և շաղախային խառնուրդների էլեկտրատաքացման վերաբերյալ:

Լցանյութեր (Խիճ, կոպիճ և ավազ շինարարական աշխատանքների համար)

| | |
|---|---|
| ԳՕՍՏ 8267-93 | Խիճ և կոպիճ լեռնային խիտ ապարներից շինարարական աշխատանքների համար |
| ԳՕՍՏ 8736-93 | Ավազ շինարարական աշխատանքների համար. տեխ.պայմաններ |

Ջերմամեկուսիչ նյութեր

| | |
|---|---|
| ՀՍՏ 206-2000 | Սալեր ջերմամեկուսիչ պենոպլաստաթելքավոր. տեխնիկական պայմաններ |
| ՀՍՏ 207-2000 | Շինվածքներ ջերմամեկուսիչ փրփրաքարային. տեխնիկական պայմաններ |
| ԳՕՍՏ 16136-2003 | Սալեր պենոպլաստաթելքավոր ջերմամեկուսիչ. տեխնիկական պայմաններ |
| ԳՕՍՏ 25880-83 | Նյութեր և շինվածքներ շինարարական փաթեթավորում, մշակում, փոխադրում և պահում |

| | |
|---|---|
| ԳՕՍՏ 2889-80 | Մածիկ տանիքածածկի բիտումային տաք. տեխնիկական պայմանների փոխարեն ԳՕՍՏ 2889-67 |
| ԳՕՍՏ 10923-23 | Ռուբերոիդ. տեխնիկական պայմաններ. Փոխարեն ԳՕՍՏ 10923-83 |
| ԳՕՍՏ 14791-79 | Մածիկ շինարարական հերմետիկացնող չպնդացող. տեխ. պայմաններ. փոխարեն ԳՕՍՏ 5.2129-73, ԳՕՍՏ 14791-69 |
| ԳՕՍՏ 30547-97 | Նյութեր գլանափաթեթավոր, տանիքածածկի և հիդրոմեկուսիչ. Ընդհանուր տեխնիկական պայմաններ փոխարեն ԳՕՍՏ 2551-75, ԳՕՍՏ 23835-79, ԳՕՍՏ 26627-85, ԳՕՍՏ 4.203-79 |

24. Աշխատանքների երաշխիքը

Կապալառուն պարտավոր է իր հաշվին վերացնել այն թերությունները որոնք ի հայտ կգան պայմանագրում նշված երաշխիքային ժամկետներում կառույցների շահագործման ընթացքում (աշխատանքների ցանկը և երաշխիքային ժամկետները որոշում է Պատվիրատուն, որոնք զետեղվում են պայմանագրում):

Երաշխիքային ժամանակամիջոցում հայտնաբերված թերությունների մասին Պատվիրատուի և Կապալառուի կողմից կազմվում է համապատասխան երկկողմանի ակտ, որում նշվում են թերությունները, նրանց չափերն ու ծավալները, վերացման ժամկետները:

Կազմեց Լ. Զգմեցյան

# ԷՔՍԿԱՎԱՏՈՐՆԵՐԻ ԱՇԽԱՏԱՆՔԱՅԻՆ ԲՆՈՒԹԱԳՐԵՐ

# РАБОЧИЕ ХАРАКТЕРИСТИКИ ЭКСКАВАТОРОВ

*JSB – JS200W*

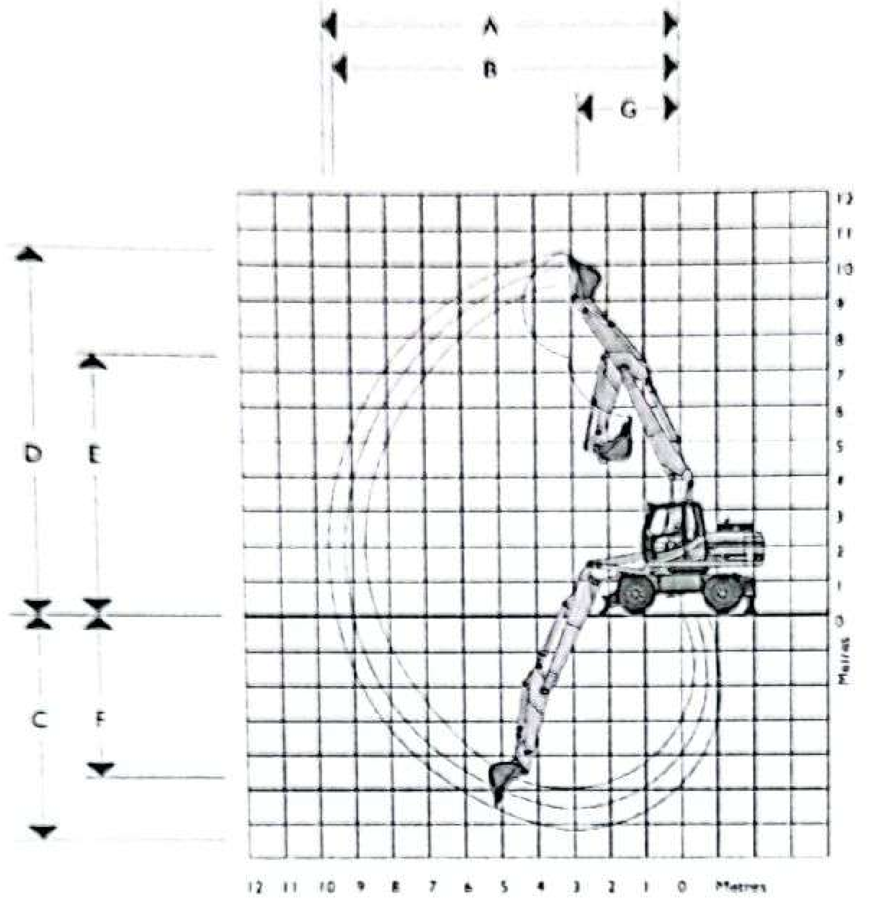


Стрела

| Размеры | | [illegible] | [illegible] | [illegible] |
|---|---|---|---|---|
| A [illegible] | мм | [illegible] | [illegible] | [illegible] |
| B [illegible] | мм | [illegible] | [illegible] | [illegible] |
| C [illegible] | мм | [illegible] | [illegible] | [illegible] |
| D [illegible] | мм | [illegible] | [illegible] | [illegible] |
| E [illegible] | мм | [illegible] | [illegible] | [illegible] |
| F [illegible] | мм | [illegible] | [illegible] | [illegible] |
| G [illegible] | мм | [illegible] | [illegible] | [illegible] |

*CAT 428 F*

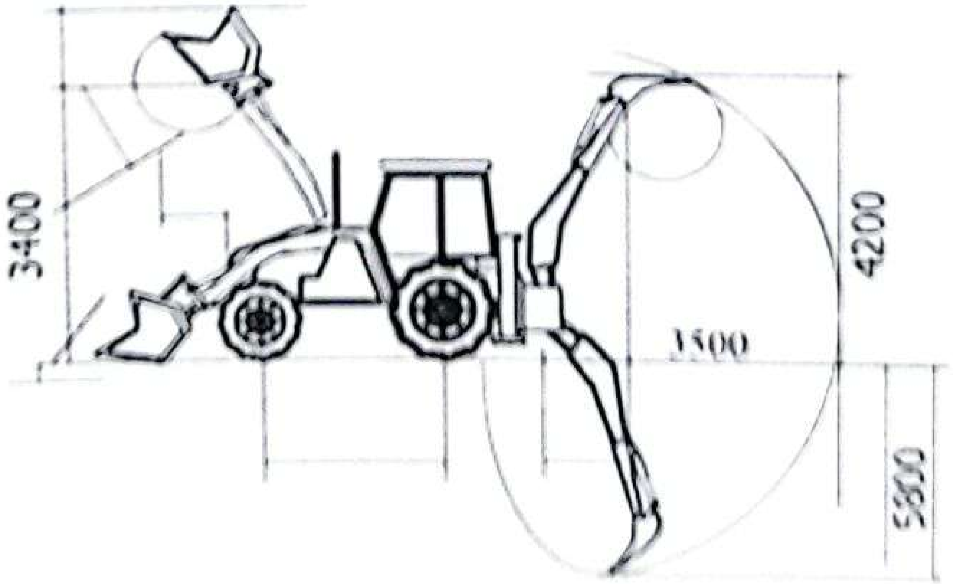

МКГ–25 стрела 22.5 м

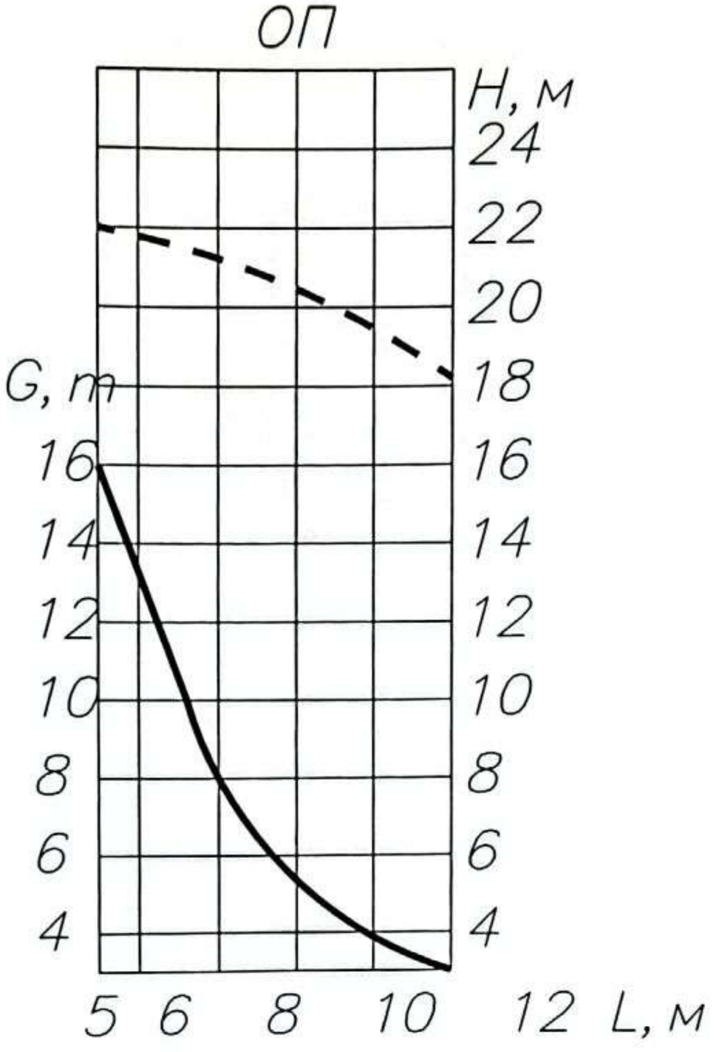


МКГ–25 стрела 22.5–5 м

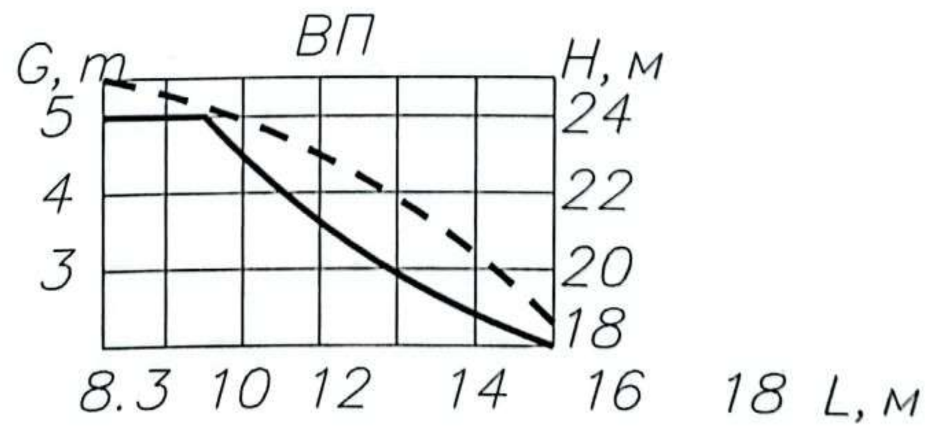

# ՀՈՐԻԶՈՆԱԿԱՆ ԵՎ ՈՒՂՂԱՀԱՅԱՑ ՏԵՂԱԿԱՊՈՒՄ

# ГОРИЗОНТАЛЬНАЯ И ВЕРТИКАЛЬНАЯ ПРИВЯЗКА

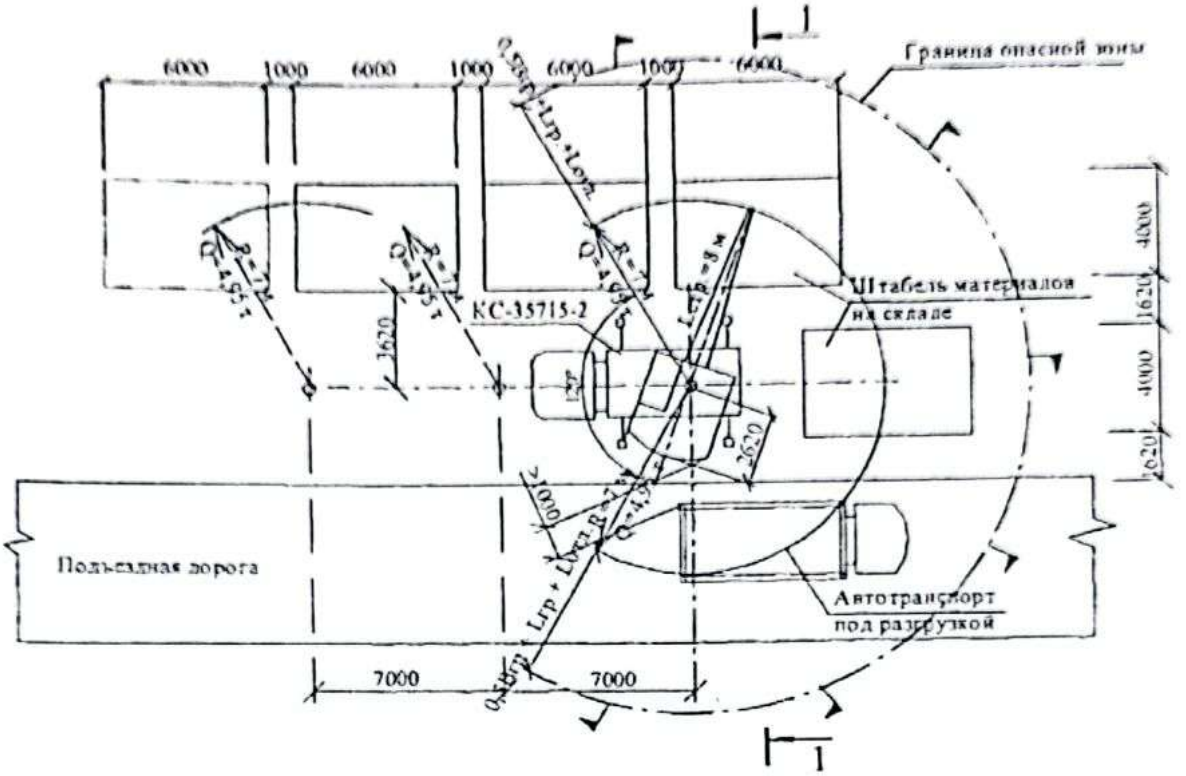


**Горизонтальная привязка крана КС-35715-2 (КС-35719)**

1-1

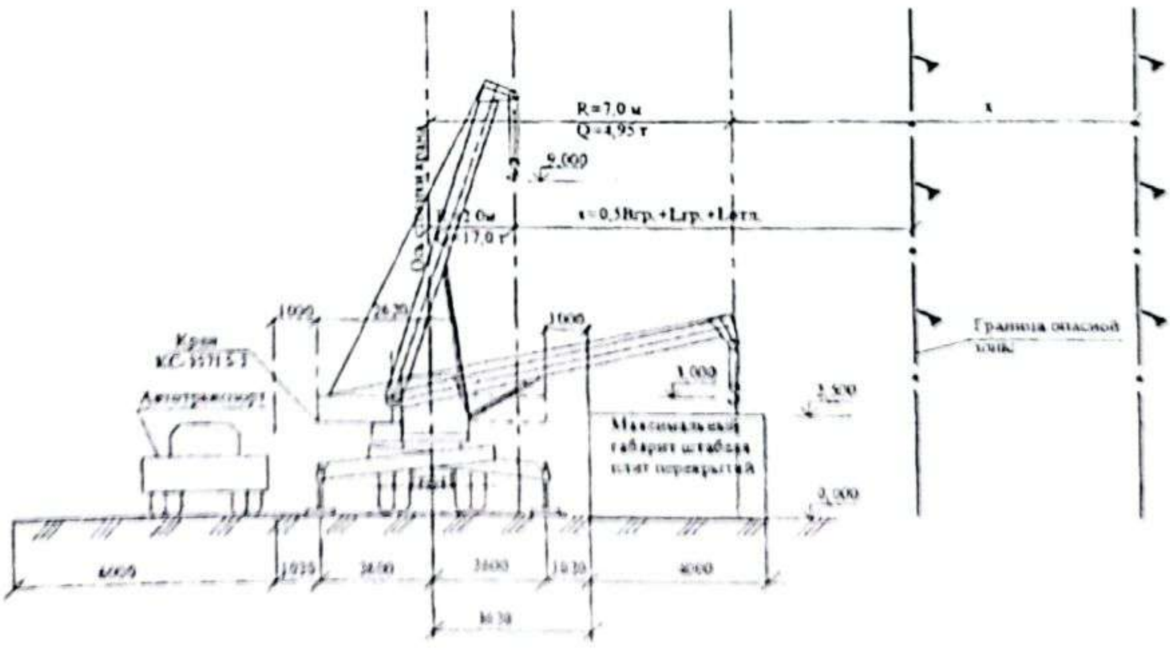


**Вертикальная привязка крана КС-35715-2 (КС-35719)**

# ԱՎՏՈԿՌՈՒՆԿԻ ԱՇԽԱՏԱՆՔԱՅԻՆ ԳԾԱՊԱՏԿԵՐ

## ГРАФИКИ РАБОТЫ СТРЕЛЫ АВТОКРАНА

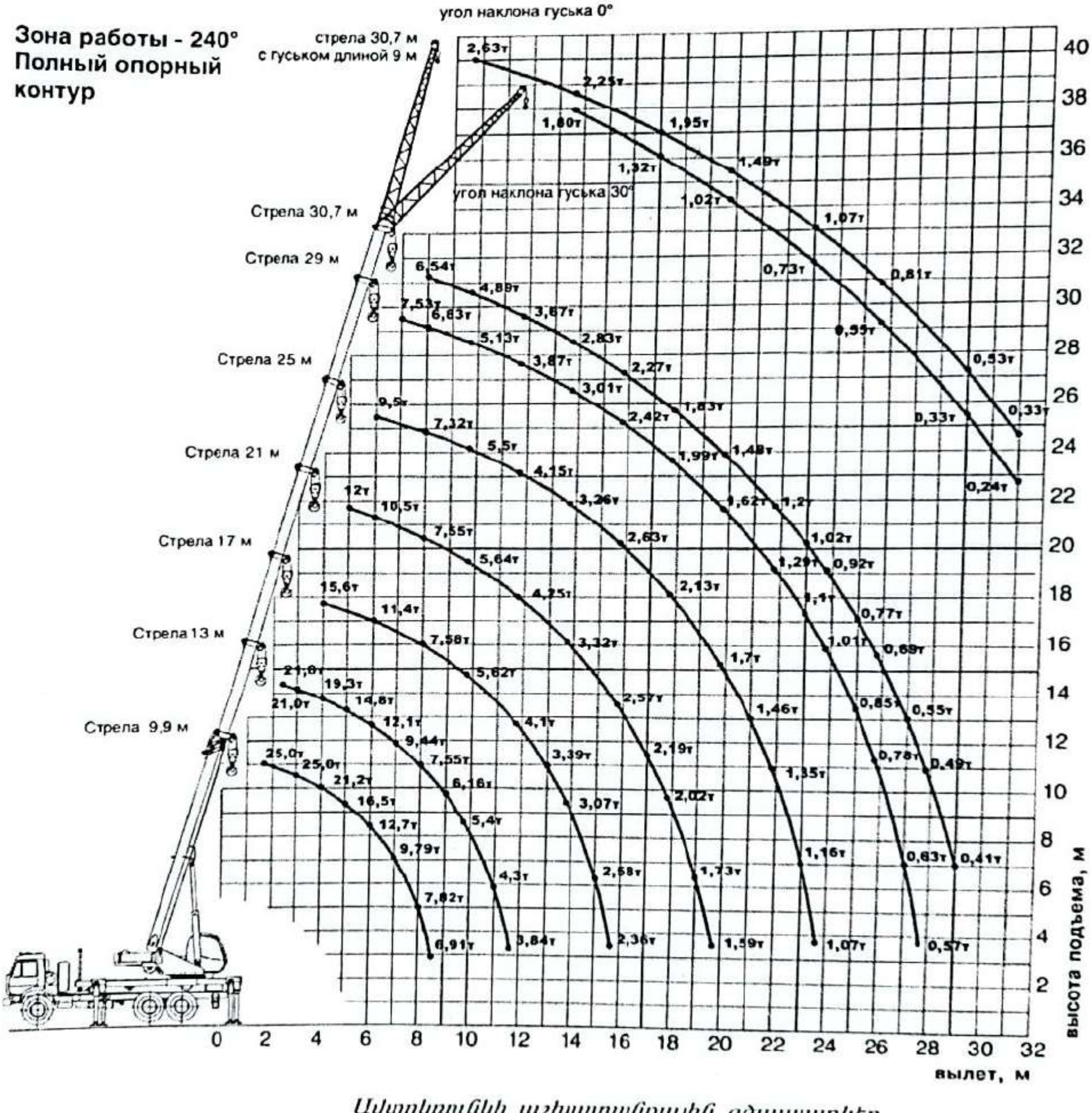


*Ավտոկռունկի աշխատանքային գծապատկեր*
*Кам АЗ КС -557229 32т*

# ԱՎՏՈՄԱՄԲԱՐՁԻՉԻ ԲԵՌՆԱՅԻՆ ԵՎ ԲԱՐՁՐԱՅԻՆ ԲՆՈՒԹԱԳՐԵՐ

# ГРУЗОВЫЕ И ВЫСОТНЫЕ ХАРАКТЕРИСТИКИ АВТОКРАНА

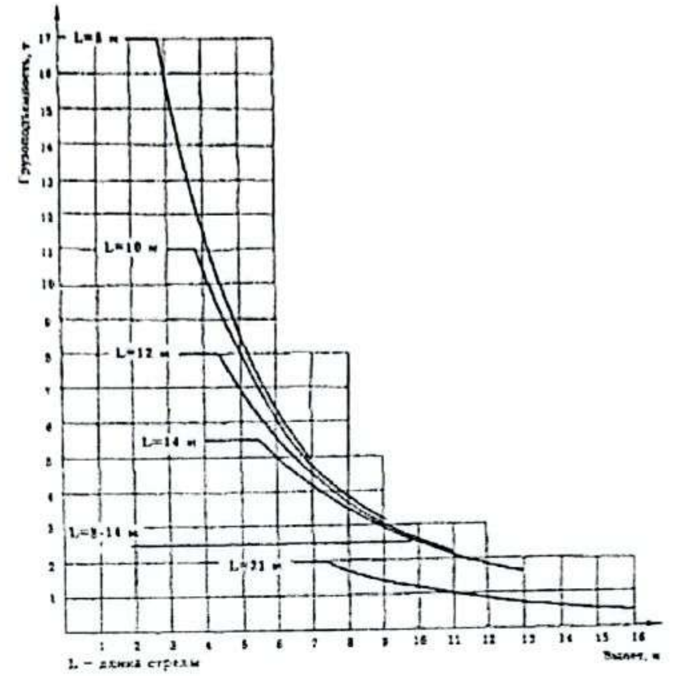


**Грузовые характеристики крана КС-35715-2**

**Высотные характеристики**

| Длина стрелы, м | 8 | | | 10 | | | 12 | | | 14 | | | 21 (стрела 14 м с гуськом) | | |
|---|---|---|---|---|---|---|---|---|---|---|---|---|---|---|---|
| Высота подъема, м* | 9,0 | 6,9 | 3,0 | 10,7 | 8,7 | 3,3 | 12,8 | 10,6 | 3,9 | 14,5 | 11,3 | 4,3 | 21,6 | 18,5 | 14,0 |
| Вылет, м | 1,9 | 5,0 | 7,0 | 3,0 | 6,0 | 9,0 | 3,3 | 7,0 | 11,0 | 4,0 | 9,0 | 13,0 | 6,5 | 12,0 | 16,0 |

* - без учета деформации стрелы

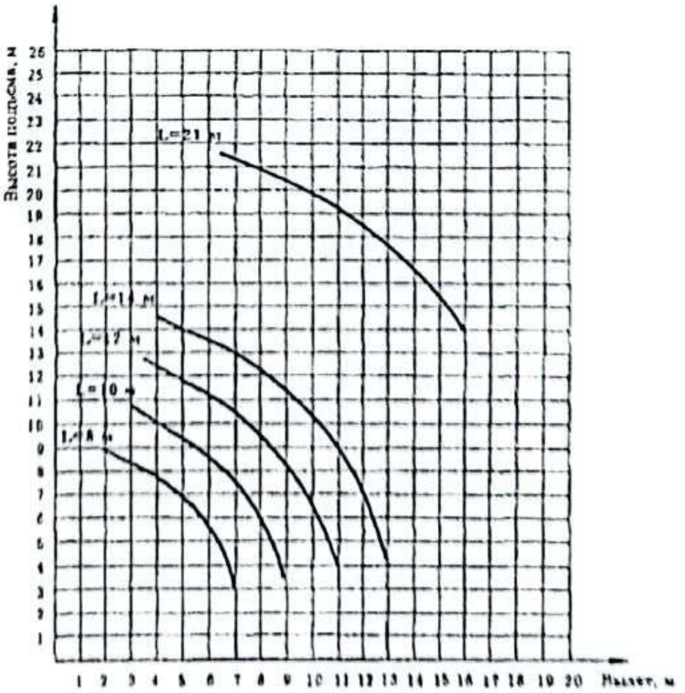


**Высотные характеристики крана КС-35715-2**

ԱԳП-18.04 ԱՎՏՈՒՇՏԱՐԱԿԻ ՍՊԱՍԱՐԿՄԱՆ ԳՈՏԻ

ЗОНА ОБСЛУЖИВАНИЯ КРАНА АГП-18.04

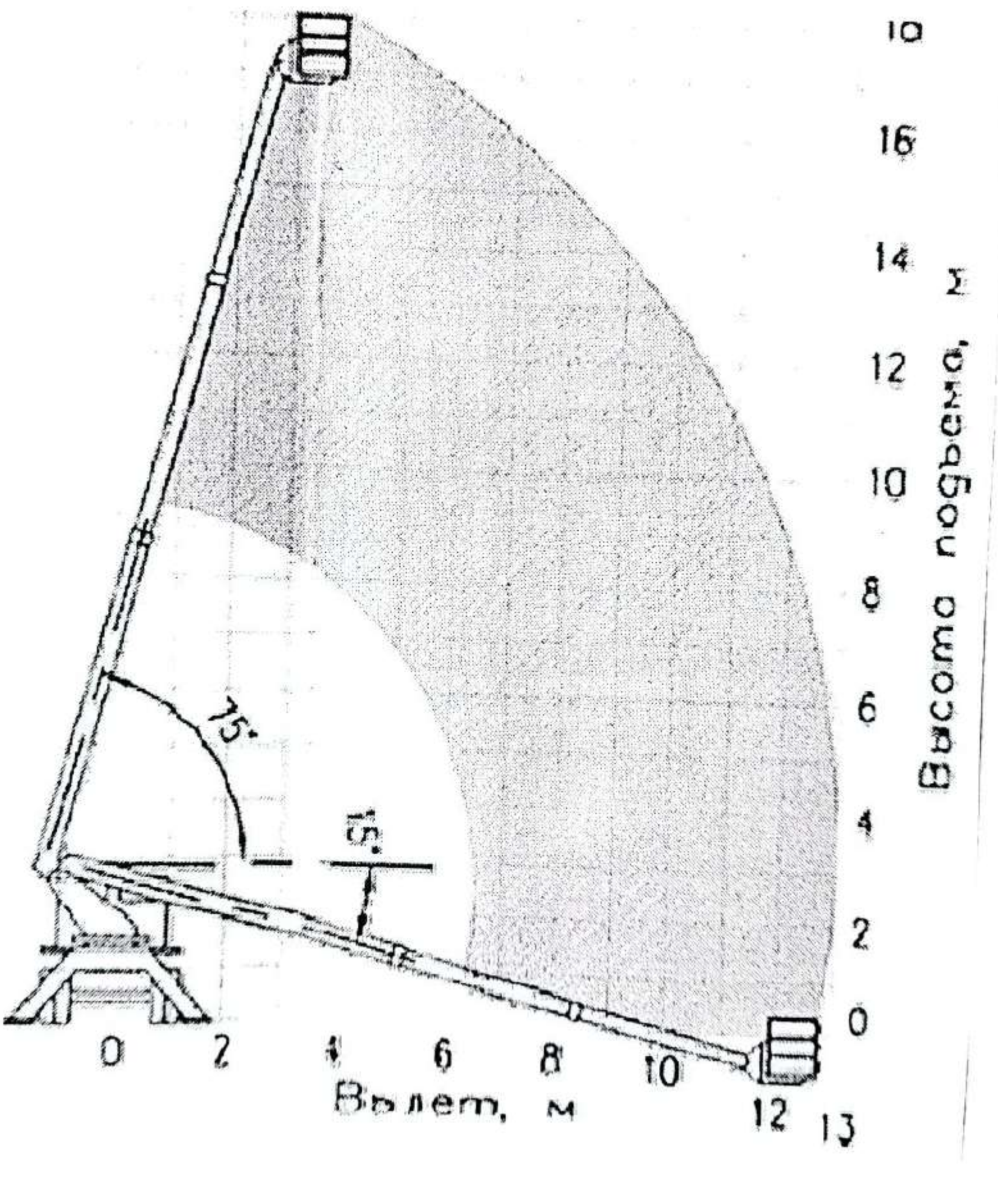

# СХЕМА СТРОПОВКИ

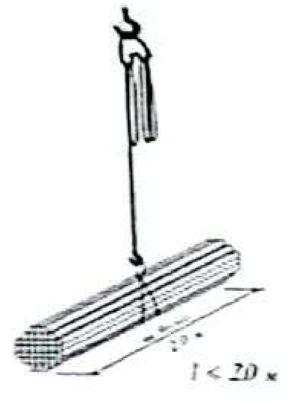


АРМАТУРА

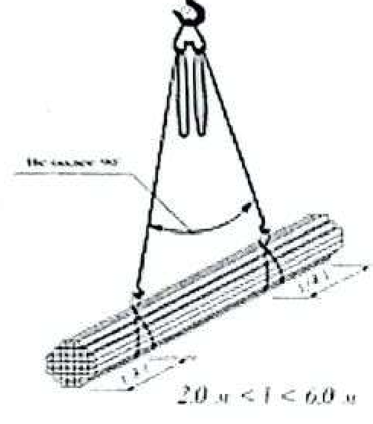


АРМАТУРА

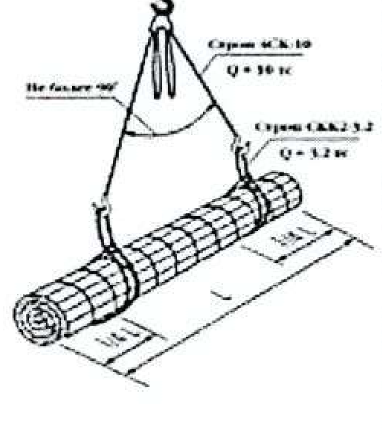


АРМАТУРНЫЕ СЕТКИ
В РУЛОНАХ

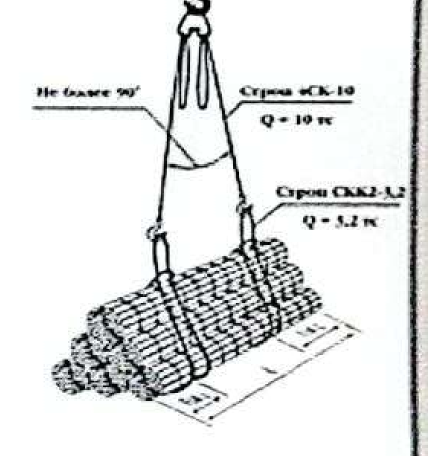


СТРОПОВКА АРМАТУРНОЙ СЕТКИ
В РУЛОНАХ ПРИ РАЗГРУЗКЕ

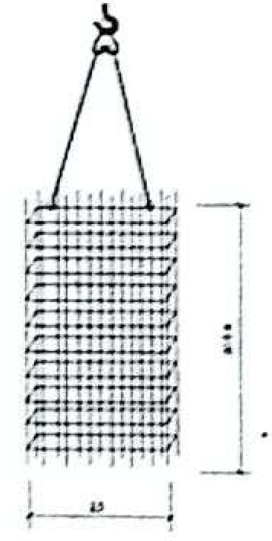

АРМАТУРНЫЙ КАРКАС

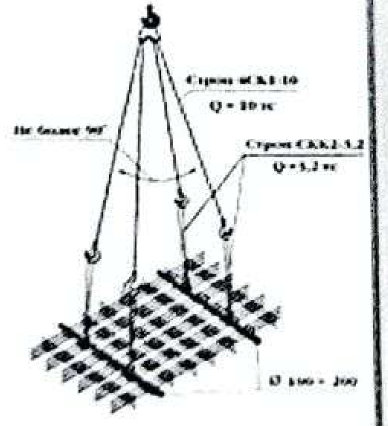


КАРКАС
МЕТАЛЛИЧЕСКИЙ

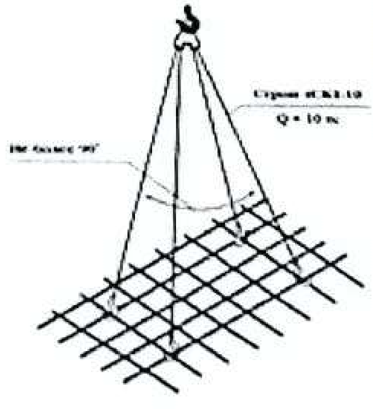


КАРКАС
МЕТАЛЛИЧЕСКИЙ

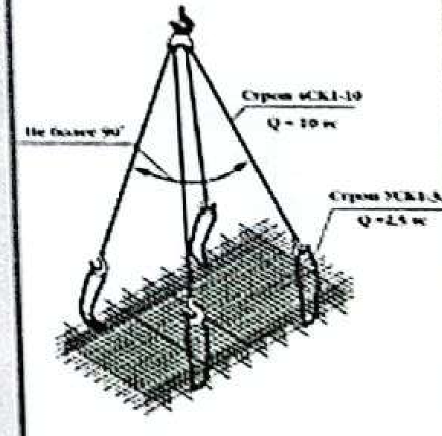


СЕТКИ
АРМАТУРНЫХ КАРКАСОВ

# ԱՊԱՄՈՆՏԱԺՎՈՂ ԿՈՆՍՏՐՈՒԿՑԻԱՆԵՐԻ ՃՈՊԱՆԱԿԱՊՄԱՆ ՍԽԵՄԱ

# СХЕМА ОБВЯЗКИ ДЕМОНТИРУЕМЫХ КОНСТРУКЦИЫ

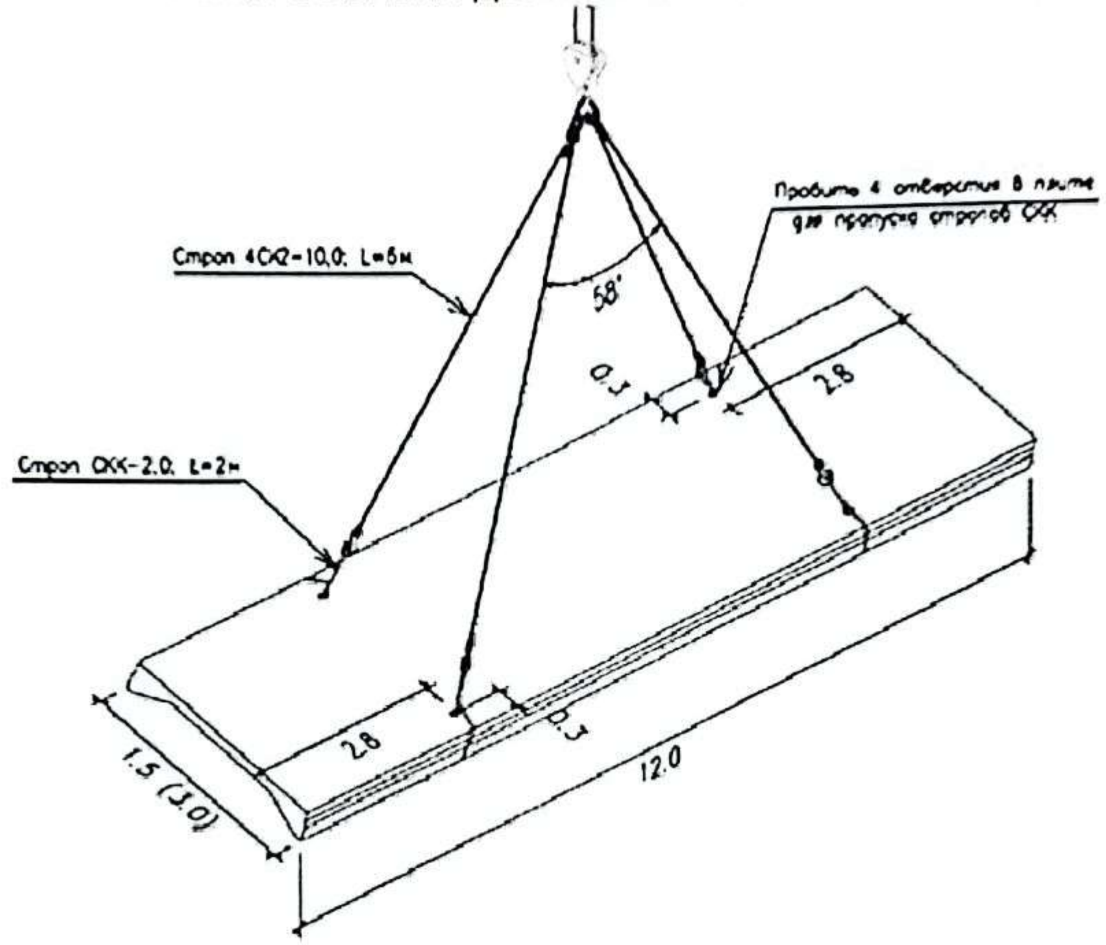


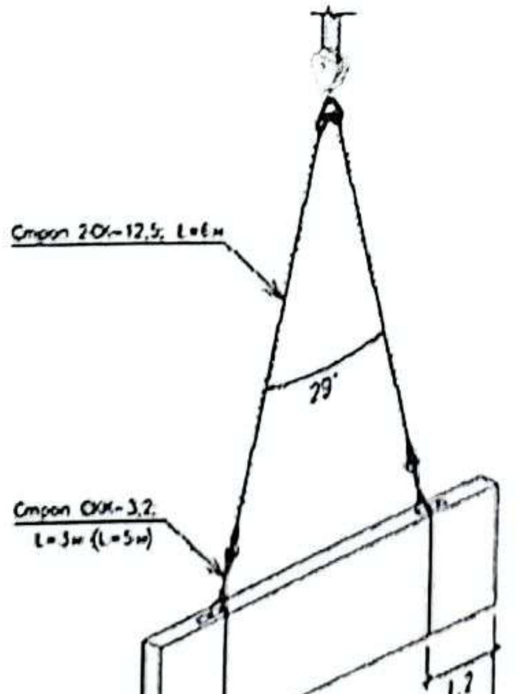


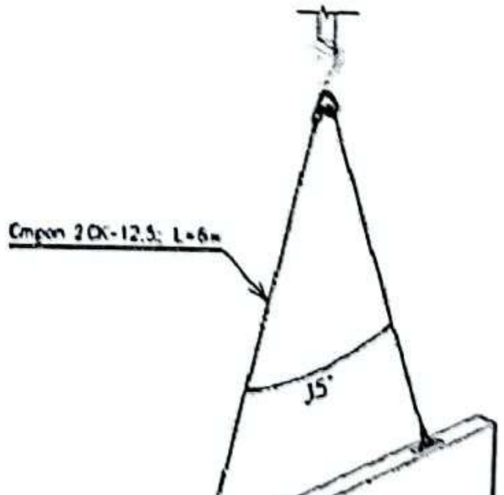

# ԱՊԱՄՈՆՏԱԺՎՈՂ ԿՈՆՍՏՐՈՒԿՑԻԱՆԵՐԻ ՃՈՊԱՆԱԿԱՊՄԱՆ ՍԽԵՄԱ

# СХЕМА ОБВЯЗКИ ДЕМОНТИРУЕМЫХ КОНСТРУКЦИЫ

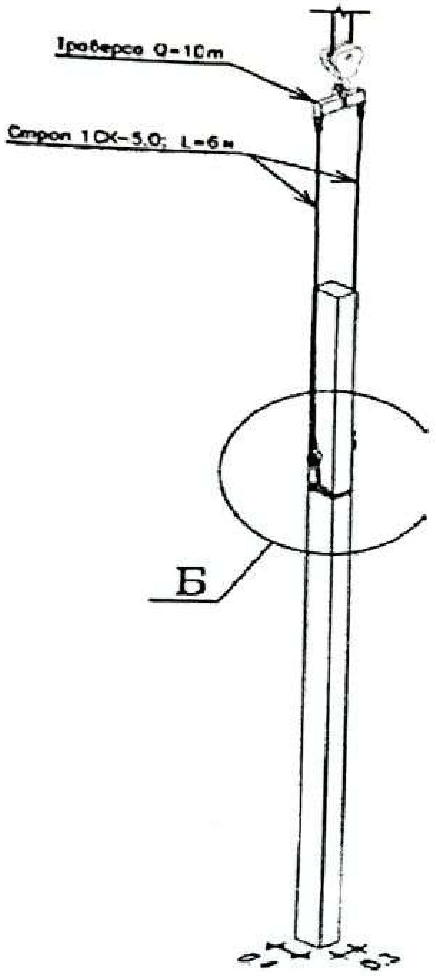


Колонны Кб; Кс

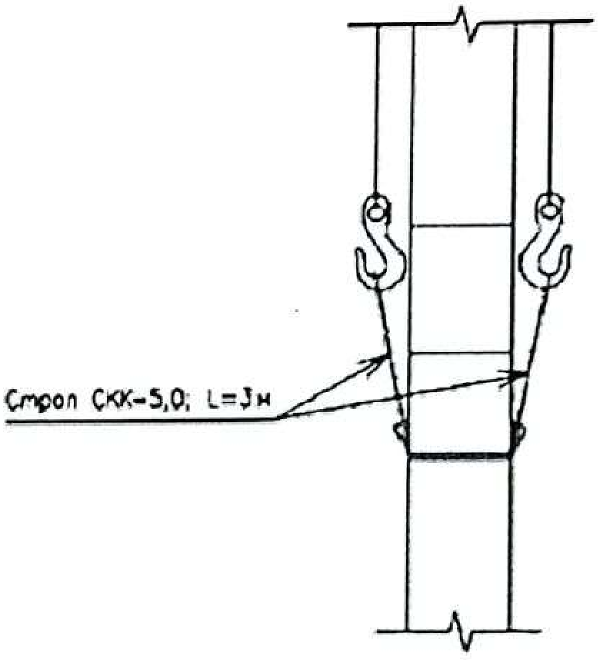


Узел А

Колонна КФ

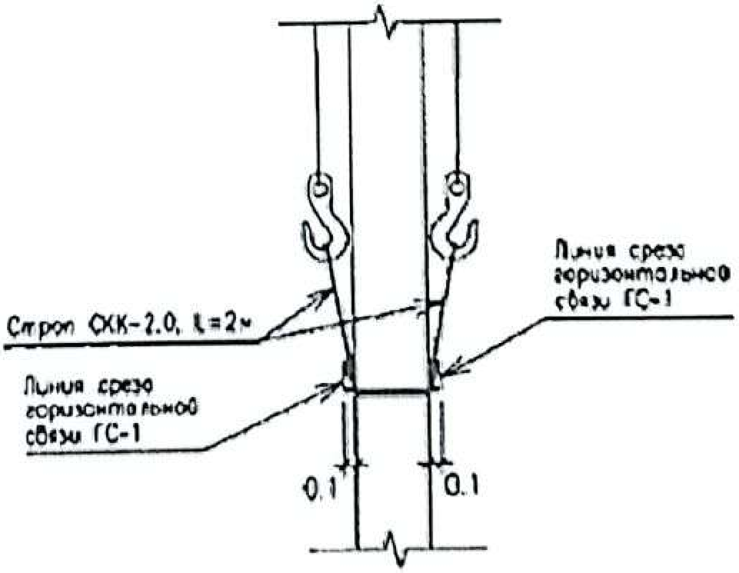


Узел Б

МКГ–25 стрела 22.5 м
грузоподъемностью 25 т

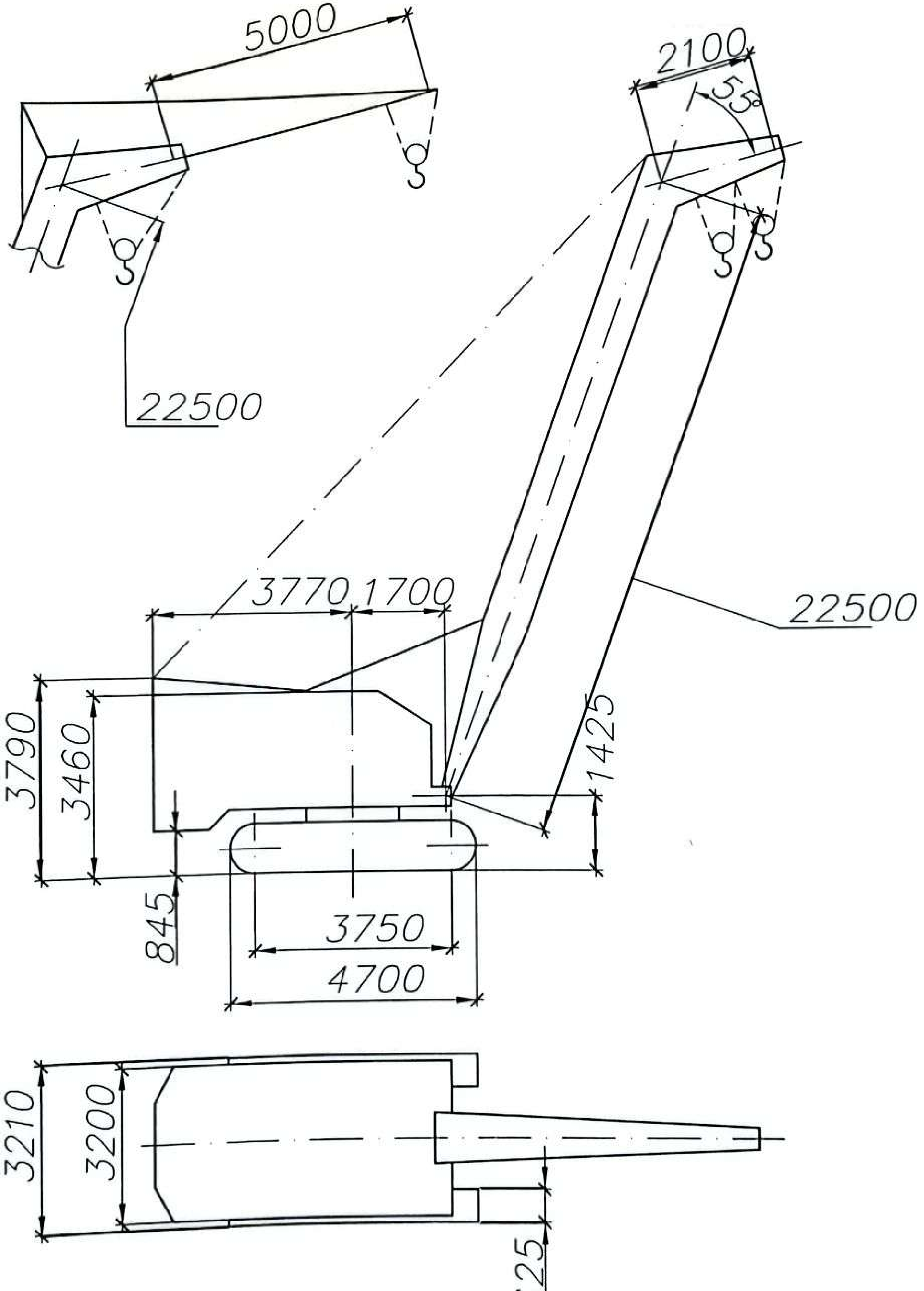

## ԲԱՆՎՈՐԱԿԱՆ ԿԱԴՐԵՐԻ ՊԱՀԱՆՋԻ ԳՐԱՖԻԿ

| N Ը/Կ | ՄԱՍՆԱԳԻՏԱԿԱՆ ԿԱԶՄԸ | Չ/Մ | ՔԱՆԱԿ | ԵՌԱՄՍՅԱԿՆԵՐ | | | | | |
|---|---|---|---|---|---|---|---|---|---|
| | | | | 1 | 2 | 3 | 4 | 5 | 6 |
| 1 | ԳԼԽԱՎՈՐ ԿԱՊԱԼԱՌՈՒ 80% | ՄԱՐԴ | 28 | | | | | | |
| 2 | ԵՆԹԱԿԱՊԱԼԱՌՈՒ 20% | ՄԱՐԴ | 8 | | | | | | |
| | ԸՆԴԱՄԵՆԸ | ՄԱՐԴ | 36 | | | | | | |
| | ԱՅԴ ԹՎՈՒՄ | | | | | | | | |
| 3 | ԲԱՆՎՈՐ 86.11% | ՄԱՐԴ | 31 | | | | | | |
| 4 | ԻՆԺԵՆԵՐԱ-ՏԵԽՆԻԿԱԿԱՆ ԱՆՁՆԱԿԱԶՄ8.33% | ՄԱՐԴ | 3 | | | | | | |
| 5 | ԾԱՌԱՅՈՂ 2.78% | ՄԱՐԴ | 1 | | | | | | |
| 6 | ՊԱՀԱԿԱՅԻՆ ԾԱՌԱՅՈՒԹՅՈՒՆ 2.78% | ՄԱՐԴ | 1 | | | | | | |
| 7 | ԱՇԽԱՏՈՂՆԵՐԻ ԱՌԱՎԵԼԱԳՈՒՅՆ ՔԱՆԱԿԸ | ՄԱՐԴ | 45 | | | | | | |
| 8 | ԱՇԽԱՏԱՏԱՐՈՒԹՅՈՒՆԸ ՄԱՐԴ ՕՐ | ՄԱՐԴ | 12750 | | | | | | |

$R_{միջ}$=36մարդ

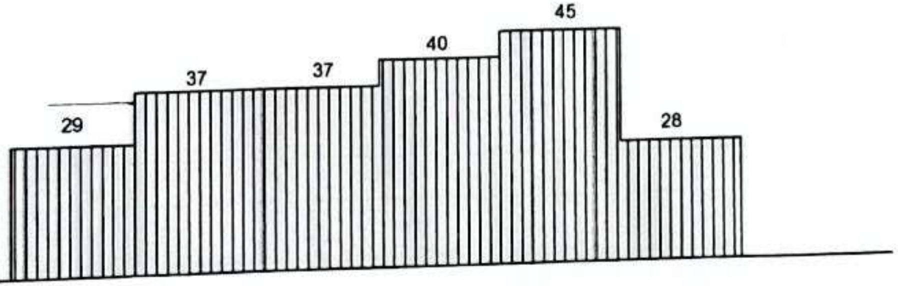


ԲԱՆՎՈՐԱԿԱՆ ՈՒԺԻ ՇԱՐԺՄԱՆ ԳՐԱՖԻԿ

| Մասիս համայնքի մանկապարտեզների կառուցում, հիմնանորոգում և բարեկարգում | Պատվեր «ԱՄՄՀ-ԳՀԾՁԲ-22/24-1» | | |
|---|---|---|---|
| | Փուլ | Թերթ | Թերթեր |

## ԿԱՊԻՏԱԼ ՆԵՐԴՐՈՒՄՆԵՐԻ ԲԱՇԽՄԱՆ ԳՐԱՖԻԿ

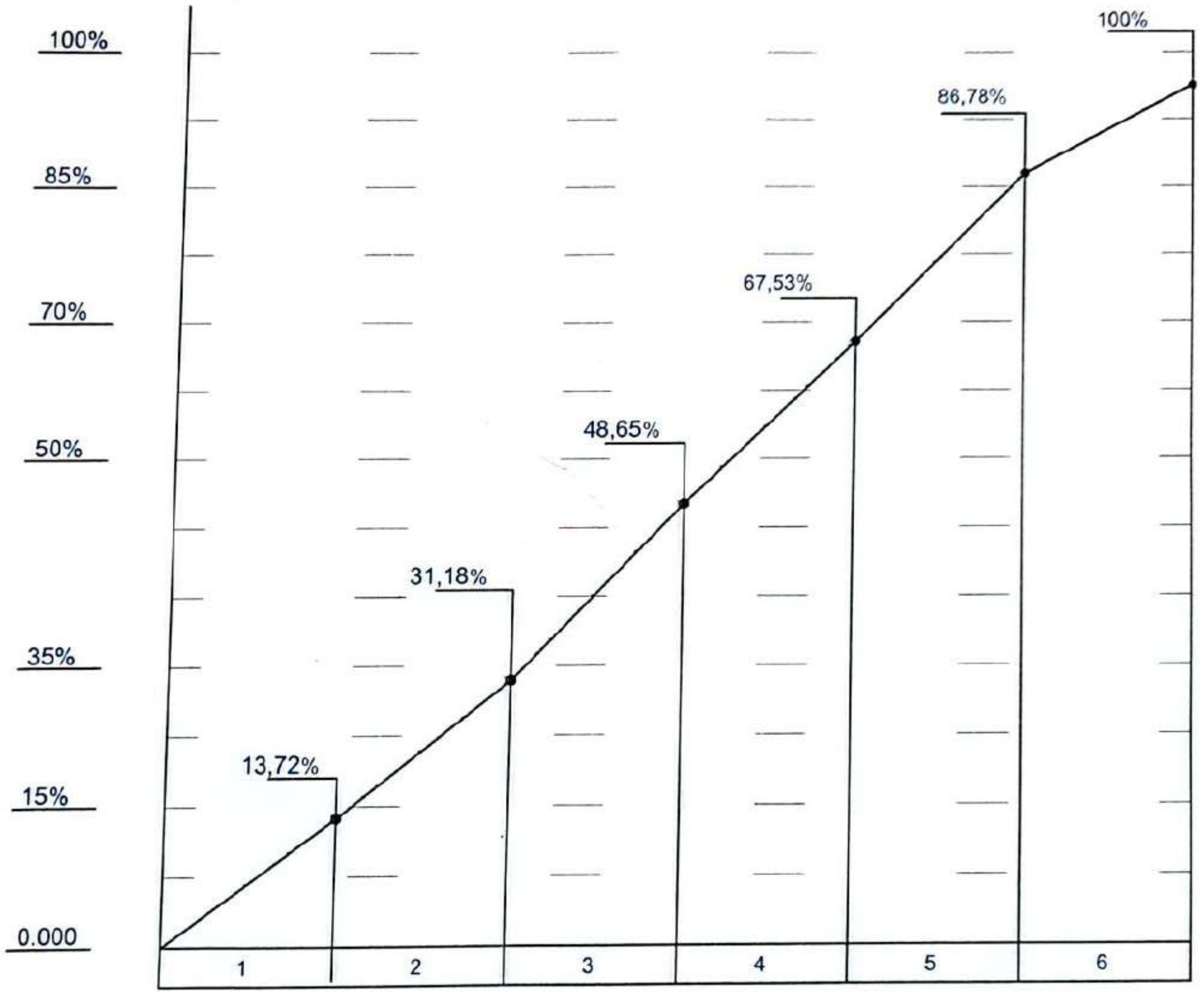


| Մասիս համայնքի մանկապարտեզների կառուցում, | Պատվեր |
|---|---|

# ԱՇԽԱՏԱՆՔԻ ԿԱՏԱՐՄԱՆ ՕՐԱՑՈՒՅՑԱՅԻՆ ԳՐԱՖԻԿ

| | ԱՇԽԱՏԱՆՔՆԵՐԻ ԵՎ ԾԱԽՍԵՐԻ ԱՆՎԱՆՈՒՄԸ | ՇԻՆ. ԱՇԽԱՏԱՆՔՆԵՐԻ ԱՐԺԵՔԸ ԸՍՏ ՀԱՄԱՌ ՆԱԽԱՀԱՇՎԻ հազ.դրամ | ԱՇԽԱՏԱՆՔԱՅԻՆ ԵՌԱՄՍՅԱԿՆԵՐ | | | | | |
|---|---|---|---|---|---|---|---|---|
| | | | 1 | 2 | 3 | 4 | 5 | 6 |
| 1 | N1 ՄԱՍՆԱՇԵՆՔԻ ՔԱՆԴՄԱՆ ԱՇԽԱՏԱՆՔՆԵՐ | 21873,16 | 21873,16 | | | | | |
| 2 | ԳՈՅՈՒԹՅՈՒՆ ՈՒՆԵՑՈՂ ՍՊՈՐՏԱՅԻՆ ԴԱՀԼԻՃԻ ՇԵՆՔԻ ՔԱՆԴՄԱՆ ԱՇԽԱՏԱՆՔՆԵՐ | 11029,77 | 11029,77 | | | | | |
| 3 | ՈՒՍՈՒՄՆԱԿԱՆ ՄԱՍՆԱՇԵՆՔ | 394459,46 | 30000,0 | 115000,0 | 200000,0 | 287000,0 | 364000,0 | 394459,46 |
| 4 | ՍՊՈՐՏԱՅԻՆ ԴԱՀԼԻՃ | 135231,84 | 15000,0 | 41000,0 | 67000,0 | 95000,0 | 120172,96 | 135231,84 |
| 5 | ՊՈՄՊԱԿԱՅԱՆ ԵՎ ՋՐԻ ԿՈՒՏԱԿՄԱՆ ՀՈՐԵՐ | 15222,17 | | | | 5000,0 | 15222,17 | |
| 6 | ԱՐՏԱՔԻՆ ՋԵՐՄԱՑԱՆՑ | 5791,34 | | | | | 5791,34 | |
| 7 | ԱՐՏԱՔԻՆ ՋՐԱՄԱՏԱԿԱՐԱՐՄԱՆ ՑԱՆՑ | 3219,73 | | | | | 3219,73 | |
| 8 | ԱՐՏԱՔԻՆ ԿՈՅՈՒՂՈՒ ՑԱՆՑ | 980,72 | | | | | 980,72 | |
| 9 | ԱՐՏԱՔԻՆ ԷԼԵԿՏՐԱԼՈՒՍԱՎՈՐՈՒԹՅՈՒՆ | 1443,62 | | | | | | 1443,62 |
| 10 | ՄԱՍՆԱՇԵՆՔԻ ԱՐՏԱՔԻՆ ԷԼԵԿՏՐԱՄԱՏԱԿԱՐԱՐՈՒՄ. 0,4ԿՎ ՄԱԼՈՒԽԱՅԻՆ ՑԱՆՑ | 1180,04 | | | | | | 1180,04 |
| 11 | ԲԱՐԵԿԱՐԳՈՒՄ ԵՎ ՊԱՐԻՍՊՆԵՐԻ ԿԱՌՈՒՑՈՒՄ | 29890,49 | | | | | | 29890,49 |
| 12 | ԺԱՄԱՆԱԿԱՎՈՐ ՇԻՆՈՒԹՅՈՒՆՆԵՐ | 9304,83 | 9304,83 | | | | | |
| 13 | ԱՅԼ ԾԱԽՍԵՐ | 5967,5 | | | | | | 5967,5 |
| | ԸՆԴԱՄԵՆԸ | 635594,67 | | | | | | |
| I | ԿԱՊ. ՆԵՐԴՐՈՒՄՆԵՐԻ ԲԱՇԽՈՒՄԸ ԸՍՏ ԵՌԱՄՍՅԱԿՆԵՐԻ | 635594,67 | 87207,76 | 198207,76 | 309207,76 | 429207,76 | 551594,67 | 635594,67 |
| II | ՄԵԿ ԱՇԽԱՏՈՂԻ ՄԻՋԻՆ ԵՌԱՄՍՅԱԿԱՅԻՆ ԱՐՏԱԴՐԱՆՔ | | 3000 | 3000 | 3000 | 3000 | 3000 | 3000 |
| III | ԱՇԽԱՏՈՂՆԵՐԻ ՄԻՋԻՆ ԹՎԱՔԱՆԱԿԸ | | 29 | 37 | 37 | 40 | 45 | 28 |

«ԱՐԽԻՏԵԿՏ» ՍՊԸ
ՇԻՆԱՐԱՐՈՒԹՅՈՒՆ
« __ » ____ 20__ թ.

Պատվիր

## ԿԱՌՈՒՑՄԱՆ ԵՎ ՈՒԺԵՂԱՑՄԱՆ ԱՇԽԱՏԱՆՔՆԵՐԻ ԻՐԱԿԱՆԱՑՄԱՆ ՀԱՏԱԿԱԳԻԾ Մ 1:500

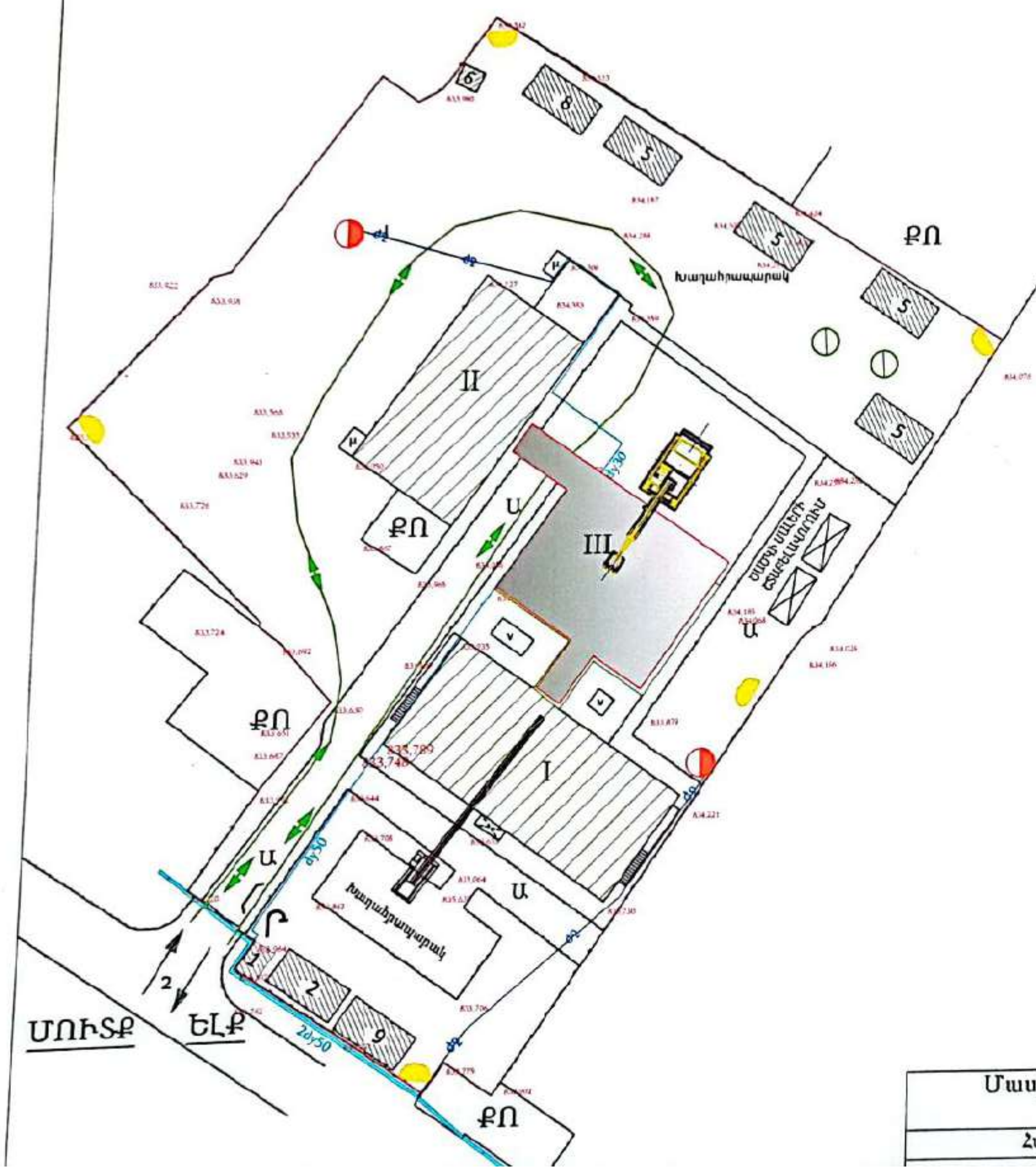

| N n/n | Անվանում | Մակնիշ | Քան. |
|---|---|---|---|
| 1 | Աշտարակային կռունկ | МКТ-25 | 1 |
| 2 | Ինքնաթափ ավտոմեքենա | МАЗ 5516 | 2 |
| 3 | Ինքնաթափ ավտոմեքենա | КАМАЗ 55111 | 2 |
| 4 | Էլ. եռակցման սարք | ТДМ-300С | 2 |
| 5 | Բետոնամղիչ | ASC-6 DA | 1 |
| 6 | Ավտոաշտարակ | АГП-18.04 | 1 |
| 7 | Բետոնախառնիչ | КАМАЗ 55111 | 4 |
| 8 | Ավտոամբարձիչ | KC-35715-2 | 2 |
| 9 | Ավտոամբարձիչ | KC-557229 | 1 |
| 10 | Էքսկավատոր | JSB-JS200W | 1 |
| 11 | Էքսկավատոր | CAT 428 F | 1 |

| Մասիս համայնքի մանկապարտեզների կառուցում, հիմնանորոգում և բարեկարգում | Պատվեր «ԱՄՄ2-ԳՀԾՁԲ-22/24-1» | | |
|---|---|---|---|
| Հասցե՝ ք. Մասիսի թիվ 4 մանկապարտեզի հիմնանորոգում | Փուլ | Թերթ | Թերթեր |
| | ԱՆ | ՇԿՆ - 15 | 16 |

# ԺԱՄԱՆԱԿԱՑՈՒՅՑ

| | ԱՇԽԱՏԱՆՔՆԵՐԻ ԱՆՎԱՆՈՒՄԸ | ԱՇԽԱՏԱՆՔԱՅԻՆ ԱՄԻՍՆԵՐ | | | | | | | | | | | | | | | | | |
|---|---|---|---|---|---|---|---|---|---|---|---|---|---|---|---|---|---|---|---|
| | | 1 | 2 | 3 | 4 | 5 | 6 | 7 | 8 | 9 | 10 | 11 | 12 | 13 | 14 | 15 | 16 | 17 | 18 |
| 1 | ՆԱԽԱՊԱՏՐԱՍՏԱԿԱՆ ՓՈՒԼ | — | — | | | | | | | | | | | | | | | | |
| 2 | N3 ՄԱՍՆԱՇԵՆՔԻ ՔԱՆԴՄԱՆ ԱՇԽԱՏԱՆՔՆԵՐ | | — | — | — | | | | | | | | | | | | | | |
| 3 | ԳՈՅՈՒԹՅՈՒՆ ՈՒՆԵՑՈՂ ՍՊՈՐՏԱՅԻՆ ԴԱՀԼԻՃԻ ՇԵՆՔԻ ՔԱՆԴՄԱՆ ԱՇԽԱՏԱՆՔՆԵՐ | | — | — | — | | | | | | | | | | | | | | |
| 4 | ՆՈՐ ՄԱՍՆԱՇԵՆՔ | | | | — | — | — | — | — | — | — | — | — | — | — | — | — | — | — |
| 5 | ՈՒԺԵՂԱՑՎՈՂ ՄԱՍՆԱՇԵՆՔԵՐ | | | | — | — | — | — | — | — | — | — | — | — | — | — | — | — | — |
| 6 | ՊԱՀԱԿԱԿԵՏ | | | | | | | | | | — | — | — | — | — | — | | | |
| 7 | ԱՐՏԱՔԻՆ ՋՐԱՄԱՏԱԿԱՐԱՐՄԱՆ ՑԱՆՑ | | | | | | | | | | | | | | — | — | | | |
| 8 | ԱՐՏԱՔԻՆ ԿՈՅՈՒՂՈՒ ՑԱՆՑ | | | | | | | | | | | | | | | — | | | |
| 9 | ԲԱՐԵԿԱՐԳՈՒՄ ԵՎ ՏԱՐԱԾՔԻ ՑԱՆԿԱՊԱՏ | | | | | | | | | | | | | | | | — | — | — |

ՇԻՆ. ԱՇԽԱՏԱՆՔՆԵՐԻ ՏԵՎՈՂՈՒԹՅՈՒՆԸ ՀԱՇՎԱՐԿՎԱԾ Է ՇԿՆ-ՈՎ, ՀԱՇՎԻ ԱՌՆԵԼՈՎ, ՈՐ ՇԻՆԱՐԱՐՈՒԹՅՈՒՆԸ ԱՊԱՀՈՎՈՒՄ Է 36 ՄԱՐԴ ԱՇԽԱՏԵԼ